SUNRISE MEDICAL

Empulse®

Empulse® F35™

Au Fournisseur: Ce manuel doit être remis à l'utilisateur de ce dispositif.

Utilisateur: Avant d'utiliser cet appareil, lisez l'intégralité de ce manuel et enregistrez pour référence future.

Manuel d 'instructions

P/N 259900 Rev. A

EMPULSE® F35®
Manuel d'utilisation générale

Manuel d'utilisation

SUNRISE MEDICAL EST À VOTRE ÉCOUTE

Nous vous remercions d'avoir choisi l'Empulse F35. N'hésitez pas à nous faire parvenir vos questions et commentaires portant sur ce manuel, sur la sécurité et la fiabilité de votre dispositif et sur la prestation de service de votre détaillant agréé de Sunrise Medical. Vous pouvez nous appeler ou nous écrire à l'adresse indiquée ci-dessous :

SUNRISE MEDICAL (US) LLC
Customer Service Department
12002 Volunteer Blvd.
Mount Juliet, TN 37122, USA
(800) 333-4000

www.SunriseMedical.com/register

N'oubliez pas d'enregistrer votre dispositif et prévenez-nous si vous changez d'adresse. Cela nous permettra de vous faire parvenir diverses informations en lien avec la sécurité, les options et les nouveaux produits, afin de vous faire apprécier davantage votre dispositif Empulse F35.

Vous pouvez également enregistrer votre produit sur www.SunriseMedical.com/register

LA RÉPONSE À VOS QUESTIONS
Votre détaillant agréé Sunrise Medical connaît mieux que quiconque votre dispositif. Il pourrait donc répondre à la plupart de vos questions concernant sa sécurité, son utilisation et son entretien.

Remplissez le formulaire ci-dessous et conservez-le précieusement. Il pourra vous servir ultérieurement.

Détaillant : _____

Adresse : _____

Téléphone : _____

Numéro de série : _____ Date d'achat : _____

AUTRES INFORMATIONS UTILES

Tous les composants de ce dispositif sont exempts de caoutchouc naturel (latex).

INFORMATIONS RELATIVES À LA MISE AU REBUT ET AU RECYCLAGE

Lorsque le produit atteint la fin de son cycle de vie, veuillez l'emmener aux points de ramassage ou de recyclage agréés prévus à cet effet par les autorités locales. Ce produit a été fabriqué à partir de différents matériaux. Votre produit doit être mis au rebut séparément des déchets ménagers courants. Votre produit doit être mis au rebut conformément aux réglementations et lois locales en vigueur. La plupart des matériaux utilisés à la fabrication de ce produit sont recyclables. Le ramassage et le recyclage de votre produit au moment de la mise au rebut contribueront à la préservation des ressources naturelles et garantiront une élimination respectueuse de l'environnement.

Assurez-vous d'être le propriétaire légal du produit avant de disposer de celui-ci et ce, conformément aux réglementations en vigueur énoncées ci-dessus.

II. TABLE DES MATIÈRES

I. INTRODUCTION 2
II. TABLE DES MATIÈRES 3
1.0 INFORMATIONS UTILISATEUR 3
1.1 À propos de ce manuel d'utilisation 3
1.2 Pour de plus amples informations 3
1.3 Symboles utilisés dans le manuel 3
2.0 SÉCURITÉ 4
2.1 Symboles et étiquettes apposés sur le produit 4
2.2 Sécurité : Température 4
2.3 Sécurité : Composants mobiles 4
2.4 Sécurité : Radiation électromagnétique 5
2.5 Sécurité : Risque d'étouffement 5
2.6 Sécurité : Soulever le dispositif 5
2.7 Sécurité : Pincement des doigts 5
3.0 USAGE PRÉVU DU DISPOSITIF 6
3.1 Champ d'application : Introduction 6
3.2 Champ d'application : Accompagnateurs : 7
3.3 Champ d'application : Utilisateur 8
3.4 Champ d'application : Environnement de l'utilisateur 9
4.0 CONFIGURATION DU DISPOSITIF 10
4.1 Introduction 10
4.2 Amarrage initial de l'assistance au fauteuil roulant 10
4.3 Installation du dispositif de traction 11
5.0 ARRIMAGE ET DÉCROCHAGE DU DISPOSITIF DE TRACTION PAR L'UTILISATEUR 14
5.1 Arrimage 14
5.2 Décrochage 15
6.0 FONCTIONNEMENT 16
6.1 Freins 16
6.2 Mise sous et hors tension 16
6.3 Sélection du sens du déplacement 16
6.4 Contrôle de la vitesse (accélérateur) 17
6.5 Sélection du niveau de conduite 17
6.6 Régulateur de vitesse 17
6.7 Fonctions de l'écran d'affichage 18
7.0 BATTERIE ET CHARGEUR 21
7.1 Introduction 21
7.2 Consignes de sécurité relatives à la batterie et au chargeur 21
7.3 Réactivation de la batterie 22
7.4 Charge de la batterie 22
7.5 Dépannage 22
8.0 TRANSPORT ET SÉCURITÉ 23
8.1 Transport à bord d'une voiture 23
8.2 Guidon pliable pour le transport et l'entreposage : 23
8.3 Sécurité 23
8.4 Transport à bord d'un avion 23
8.5 Mise hors tension de la batterie avant transport à bord d'un avion 23
9.0 ENTRETIEN ET NETTOYAGE 24
9.1 Montage et réparation des pneus : 24
9.2 Entretien régulier 24
9.3 Système électrique 24
9.4 Nettoyage 25
9.5 Entreposage 25
10.0 DÉPANNAGE 25
10.1 Dépannage 25
11.0 GARANTIE DE SUNRISE LIMITEE 26
12.0 CARACTÉRISTIQUES TECHNIQUES 27

1.0 INFORMATIONS UTILISATEUR

Vous avez choisi un dispositif Sunrise Medical Empulse® F35™ et nous vous en remercions. Nos produits de mobilité de qualité supérieure ont été conçus pour renforcer votre autonomie et faciliter la réalisation de vos activités quotidiennes.

Dans une perspective d'amélioration continue de ses produits, Sunrise Medical se réserve le droit de modifier les spécifications et le modèle sans préavis. En outre, certaines fonctions et options disponibles ne sont pas compatibles avec toutes les configurations de l'assistance F35.

Les dimensions fournies sont approximatives et sujettes à certaines modifications. La durée de vie prévue pour l'assistance F35 est de cinq (5) années. N'utilisez ET n'installez aucun composant tiers sur le dispositif F35, à moins qu'il n'ait été formellement approuvé par Sunrise Medical.

Si vous souffrez de déficience visuelle, ce document peut être consulté en format PDF sur **www.SunriseMedical.com**

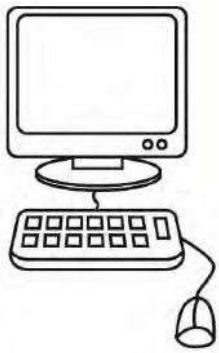

1.1 À propos de ce manuel d'utilisation

Le présent manuel d'utilisation vous aidera à utiliser et à entretenir correctement votre dispositif. L'intégralité du manuel d'utilisation est contenue dans un seul et unique fascicule :

- Manuel d'utilisation générale du dispositif (le présent fascicule)

N'utilisez pas votre dispositif avant d'avoir bien pris connaissance des informations contenues dans les trois fascicules qui composent le manuel.
Si l'un des fascicules venait à manquer lors de la livraison de votre dispositif, veuillez le signaler immédiatement à votre détaillant agréé Sunrise Medical.

1.2 Pour de plus amples informations

Pour toute question concernant l'utilisation, l'entretien ou la sécurité de votre dispositif, adressez-vous à votre détaillant agréé Sunrise Medical. Si aucun détaillant agréé Sunrise Medical n'est situé dans votre région ou pour toute question, n'hésitez pas à communiquer avec nous. Pour toute information sur les avis de sécurité et rappels de produits, rendez-vous sur **www.SunriseMedical.com**

1.3 Symboles utilisés dans le manuel

⚠ DANGER !
Risque potentiel de blessures graves ou mortelles

⚠ ATTENTION !
Risque potentiel d'endommagement du matériel

⚠ AVERTISSEMENT !
Risque potentiel de blessures

REMARQUE :
Conseil d'utilisation générale

Le non-respect des instructions pourrait causer des blessures physiques, l'endommagement du matériel ou des dommages à l'environnement !

Suivez attentivement les instructions figurant à côté de ces symboles d'avertissement ! Le non-respect de ces instructions pourrait causer des blessures physiques, l'endommagement du dispositif ou la dégradation de l'environnement. Dans la mesure du possible, les informations relatives à la sécurité sont fournies dans le chapitre consacré à ce sujet.

2.1 Symboles et étiquettes apposés sur le produit

Les signes, symboles et instructions apposés sur le dispositif font partie de l'ensemble des mesures de sécurité. Ils ne doivent jamais être recouverts, ni retirés. Ils doivent rester en place et être clairement lisibles tout au long de la durée de vie du dispositif.

Tout signe, symbole et instruction illisible ou endommagé doit être immédiatement remplacé ou réparé. Contactez votre détaillant agréé Sunrise Medical pour toute assistance à ce sujet.

Fig. 2.1 : Avertissement - Risque de pincement des doigts (point de pincement).
Fig. 2.2 : AVERTISSEMENT – Charge maximale pour le dispositif.
Fig. 2.3 : Emplacement de la plaque signalétique du dispositif.

2.2 Sécurité : Température

⚠ AVERTISSEMENT !

1. En tout temps, évitez tout contact physique avec les moteurs du dispositif. Les moteurs étant en mouvement permanent durant l'utilisation du fauteuil roulant, ils peuvent atteindre des températures élevées. Une fois éteints, les moteurs refroidissent lentement. Tout contact physique pourrait entraîner des brûlures. Laissez les moteurs refroidir pendant au moins trente (30) minutes après usage et ce, avant de les manipuler.
2. Pendant les périodes de non-utilisation du dispositif, évitez d'exposer celui-ci de manière prolongée à la lumière directe du soleil. Certains composants du dispositif, comme la batterie, le châssis, les tubes d'arrimage et la roue peuvent chauffer s'ils restent exposés au soleil de manière prolongée pouvant ainsi entraîner des brûlures.

2.3 Sécurité : Composants mobiles

⚠ DANGER !

Le dispositif est composé de pièces mobiles et rotatives. Tout contact avec les composants mobiles peut entraîner de graves blessures ou endommager le dispositif. Il convient d'éviter tout contact avec les composants mobiles du dispositif (Fig. 2.4).

1. Fourchette et roue
2. Colonne d'arrimage
3. Levier de frein
4. Poignées pliables
5. Garde-boue et roue

Fig. 2.1

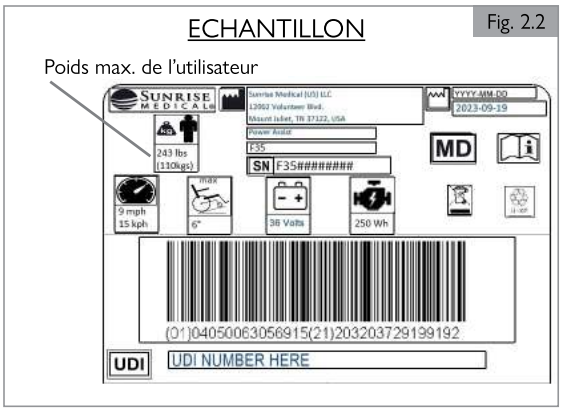

Fig. 2.2

Fig. 2.3

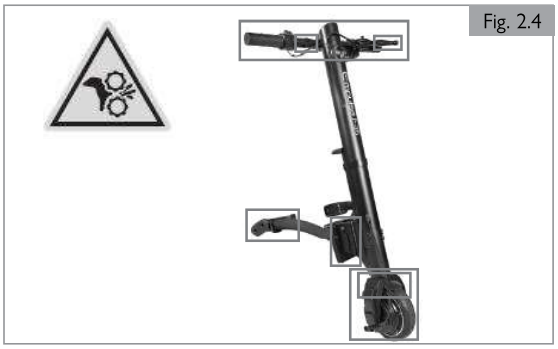
Fig. 2.4

2.4 Sécurité : Radiation électromagnétique

⚠ AVERTISSEMENT !

Respectez les consignes suivantes pour éviter tout déplacement involontaire :

1. Prenez garde au danger que représentent les émetteurs-récepteurs portatifs N'allumez et n'utilisez jamais un émetteur-récepteur pendant que votre dispositif est en marche. Redoublez d'attention si vous pensez que quelqu'un utilise un tel dispositif à proximité de votre dispositif.
2. Repérez les stations de radio et de télévision à proximité et évitez de vous en approcher.
3. En cas de mouvement indésirable, éteignez le dispositif dès que possible et en toute sécurité.

2.4.1. Qu'est-ce qu'une IEM ?

⚠ AVERTISSEMENT !

1. IEM signifie Interférence (I) électromagnétique (EM). Une IEM provient de sources d'ondes hertziennes, comme les émetteurs-récepteurs. (Un émetteur-récepteur est un dispositif qui envoie et reçoit des signaux d'onde radio).
2. Il existe de nombreuses sources d'IEM dans notre environnement quotidien. Certaines sont évidentes et faciles à éviter. D'autres sont difficilement détectables et on ne peut les éviter.
3. Votre dispositif peut être sensible à l'interférence électromagnétique (IEM) émise de sources telles que les stations de radio, de télévision, les émetteurs radios amateurs, les radios bidirectionnelles et les téléphones cellulaires.
4. Les IEM peuvent également provenir de sources conduites ou d'une décharge électrostatique (DES).

2.4.2. Quels sont les effets des IEM ?

⚠ AVERTISSEMENT !

1. Les IEM peuvent subitement provoquer le déplacement involontaire de votre dispositif. Une telle situation pourrait entraîner de graves blessures, pour vous ou toute autre personne.
2. Les EMI peuvent endommager votre dispositif. Ceci représenterait un grave danger et pourrait entraîner des réparations coûteuses.

2.4.3. Sources de IEM

⚠ AVERTISSEMENT !

Les sources d'IEM se classent en trois catégories :

1. Émetteurs-récepteurs portatifs :
   En général, l'antenne est directement montée sur l'appareil. notamment :
   a. Radios CiBi
   b. Talkies-walkies
   c. Radios de sécurité, de pompiers et de police
   d. Téléphones cellulaires
   e. Ordinateurs portables avec téléphone et fax
   f. Autres dispositifs personnels de communication
   g. Systèmes de surveillance antivol pour les articles électroniques en magasin
   REMARQUE : Même s'ils ne sont pas utilisés, ces dispositifs peuvent transmettre des signaux dès lors qu'ils sont allumés.
2. Émetteurs-récepteurs portables de moyenne portée :
   Il s'agit de radios bidirectionnelles utilisées dans les voitures de police, les camions de pompiers, les ambulances et les taxis. L'antenne est en général montée à l'extérieur des véhicules.
3. Émetteurs-récepteurs de longue portée :
   Il s'agit des antennes longue portée pour les programmes télévisés ou radiodiffusés et des radios amateurs.

NOTE - Les éléments suivants ne devraient pas causer d'interférence : Ordinateurs portables (sans téléphone ni télécopieur), les téléphones sans fil, les télévisions, les radios AM/FM, les lecteurs de CD ou de cassettes.

2.4.4. Distance entre vous et la source

⚠ AVERTISSEMENT !

L'énergie électromagnétique s'intensifie rapidement au fur et à mesure que vous vous rapprochez de la source. C'est pourquoi les IEM provenant de dispositifs portatifs sont particulièrement inquiétantes. Une personne utilisant un tel dispositif peut amener de hauts niveaux d'énergie électromagnétique tout près de votre dispositif et ce, à votre insu.

2.4.5 Niveau d'immunité

⚠ AVERTISSEMENT !

1. Le niveau d'énergie EM se mesure en volts par mètre (V/m). Tous les dispositifs d'assistance électrique résistent aux IEM jusqu'à une certaine limite. C'est ce que l'on appelle le « niveau d'immunité ».
2. Plus le niveau d'immunité est élevé, moindre est le risque d'IEM. Il est d'avis général qu'un niveau d'immunité de 20 V/m protège contre les sources d'ondes hertziennes courantes.
3. Des tests ont été réalisés jusqu'à obtention d'une immunité d'au moins 20 V/m. La configuration était la suivante : Empulse F35 alimentée par une batterie lithium-ion montée sur un fauteuil roulant manuel.

⚠ AVERTISSEMENT !

En cas de doute quant au niveau d'immunité du dispositif d'au moins 20 V/m, il convient de faire preuve d'une extrême prudence à proximité de sources d'IEM connues.

⚠ AVERTISSEMENT !

Il est impossible de connaître l'effet sur les IEM si vous ajoutez des accessoires ou modifiez le fauteuil auquel est arrimé le dispositif. Tout changement apporté à votre fauteuil peut accroître le risque d'IEM. Les pièces n'ayant pas été testées ou les pièces provenant d'un fournisseur autre que Sunrise ont des propriétés inconnues face aux IEM.

2.4.6 Signalez tout incident s'étant produit dans un environnement chargé d'IEM.

⚠ AVERTISSEMENT !

Signalez immédiatement tout mouvement incontrôlé ou déplacement indésirable de votre fauteuil. N'oubliez pas de préciser si une source d'ondes hertziennes se trouvait à proximité de votre fauteuil au moment de l'incident. Communiquez avec : Sunrise Medical, Service clients au 1-800-333-4000.

2.4.7 IEM générées par le dispositif

⚠ AVERTISSEMENT !

Le dispositif lui-même peut perturber la performance de champs électromagnétiques tels que ceux émis par les systèmes d'alarme de magasins ou résidentiels.

2.5 Sécurité : Risque d'étouffement

⚠ DANGER !

Ce fauteuil est composé de petites pièces qui, dans certaines circonstances, peuvent présenter un risque d'étouffement pour les jeunes enfants.

2.6 Sécurité : Soulever le dispositif

⚠ AVERTISSEMENT !

Pour soulever le dispositif, saisissez-le par la poignée et par la colonne du châssis. Vérifiez que le guidon est bien enclenché avant d'utiliser le dispositif. Ne soulevez pas le dispositif en l'agrippant par d'autres composants ; vous risqueriez de l'endommager ou de vous blesser.

2.7 Sécurité : Pincement des doigts

⚠ AVERTISSEMENT !

Les points critiques présentant des risques de pincement se trouvent entre la fourche et la roue, la colonne d'arrimage, la poignée de freinage, les poignées pliables et le garde-boue et la roue.

Indications d'utilisation

Empulse F35 est un dispositif de traction électrique qui se fixe au fauteuil roulant afin de favoriser la mobilité de l'utilisateur et de faciliter ses activités quotidiennes. Il est prévu pour une utilisation à l'intérieur comme à l'extérieur.

⚠ AVERTISSEMENT !

N'utilisez PAS ce dispositif à des fins autres que celles prévues par le fabricant. La modification et l'utilisation non autorisées de pièces ou d'accessoires n'ayant pas été fournis ou approuvés par Sunrise Medical peut modifier la structure de votre dispositif. Ceci aurait pour effet d'annuler la garantie de votre appareil en le rendant dangereux d'utilisation. Le non-respect de ces consignes pourrait endommager votre dispositif et entraîner de graves blessures pour la personne qui l'utiliserait à des fins autres que celles prévues.

Ce dispositif est conforme à la section 15 des règles FCC. Son fonctionnement est soumis aux deux conditions suivantes : (1) cet appareil ne doit pas causer d'interférences nuisibles, et (2) cet appareil doit accepter toute autre interférence reçue, y compris les interférences pouvant entraîner un fonctionnement non désiré.

3.1 Champ d'application : Introduction

USAGE PRÉVU DU DISPOSITIF : Le dispositif de traction permet à l'utilisateur de parcourir de longues distances de manière sécurisée, ergonomique et écologique à bord de son fauteuil roulant. Il étend considérablement le rayon d'action de l'utilisateur. Le fauteuil roulant fixé au dispositif doit être équipé conformément aux exigences de la réglementation routière lorsqu'il est utilisé sur la voie publique, sur les trottoirs et dans les espaces publics.

Le choix du dispositif le mieux adapté à vos besoins de mobilité spécifique et à vos capacités dépendra des facteurs suivants :

1. Votre handicap, votre force de préhension, votre équilibre et votre coordination.
2. Le type de dangers que vous devez surmonter lors de l'utilisation quotidienne de votre fauteuil (que ce soit à votre domicile, au travail ou à tout autre endroit où vous utiliserez le dispositif).

La charge de poids maximale de l'utilisateur ne doit pas dépasser :

Configuration standard - 110 kg (242 lb)

Il convient de respecter également la charge maximale indiquée pour le fauteuil roulant. En aucun cas, l'assistance F35 ne devrait être utilisée si la charge totale dépasse les 110 kg (242 lb).

⚠ AVERTISSEMENT !

Le non-respect de la charge maximale pourrait entraîner des blessures ou endommager le fauteuil de manière irréversible.

REMARQUE — Un dépassement de la limite de poids rendrait la garantie caduque.

L'utilisateur doit prendre connaissance du contenu du présent manuel d'utilisation avant d'utiliser le dispositif.

Indications

Du fait de son ajustabilité et de sa conception modulaire, il peut être utilisé par les personnes qui ne peuvent pas marcher ou ont une mobilité limitée en raison de :

1. Une paralysie
2. La perte d'un membre (amputation de la jambe)
3. Un problème/la difformité d'un membre
4. Des contractures/blessures aux articulations
5. Certaines maladies telles que l'insuffisance cardiaque et circulatoire, un trouble de l'équilibre ou cachexie. Ce dispositif convient aussi pour les personnes âgées ayant assez de force dans le haut du corps et pour les

Contre-indications

1. Trouble de la perception
2. Déséquilibre
3. Perte de l'usage des deux bras
4. Contracture ou lésion articulaire ou dommages articulaires aux deux bras
5. Incapacité à s'asseoir
6. Incapacité physique et mentale à utiliser le dispositif de traction en toute sécurité dans toutes les situations d'utilisation (pilotage, freinage, ..)
7. Incapacité à se conformer aux exigences légales du code de la route.

Fig. 3.1

1.	Accélérateur	6.	Feux	9.	Fourche
2.	Écran	7.	Châssis	10.	Moteur moyeu
3.	Frein électronique	8.	Batterie (à l'intérieur de la colonne principale)	11.	Roue avant
4.	Levier de frein			12.	Levier à déverrouillage rapide
5.	Guidon				

REMARQUE : Il convient de noter que l'utilisation d'un fauteuil roulant assisté d'un dispositif de traction exige un certain degré de capacités cognitives, physiques et visuelles. L'utilisateur doit être en mesure d'évaluer l'effet de ses actions pendant l'utilisation du fauteuil roulant combiné au dispositif de traction et, si nécessaire, d'adapter ses décisions. Ces capacités et l'utilisation sécurisée de composants supplémentaires fixés au fauteuil roulant ne peuvent être évaluées par le fabricant, Sunrise Medical. Nous déclinons toute responsabilité pour tout dommage découlant d'une telle situation.

Veuillez également consulter les consignes d'utilisation du fauteuil roulant sur lequel le dispositif de traction est monté, ainsi que tout autre accessoire supplémentaire. Fournir à l'usager les informations utiles sur l'utilisation sécuritaire du fauteuil roulant et de ses composants/accessoires rajoutés. Communiquez à l'utilisateur les mises en garde et avertissements pertinents.

3.0 USAGE PRÉVU DU DISPOSITIF

⚠ AVERTISSEMENT !

L'utilisation inappropriée de l'Empulse F35 ou du fauteuil roulant auquel il est arrimé peut, selon le revêtement du sol, les conditions climatiques et l'état de la circulation, présenter un risque potentiel de blessure et endommager le dispositif ou le fauteuil roulant. Le dispositif ne doit être utilisé que dans les conditions préalables suivantes :

1. L'utilisateur possède les facultés physiques et mentales nécessaires pour utiliser le fauteuil roulant et le dispositif, quelles que soient les conditions et les situations.
2. Les instructions appropriées sur sa manipulation et son fonctionnement ont été reçues et intégralement lues par l'utilisateur.
3. Aucune modification non autorisée n'a été apportée au dispositif.
4. L'utilisateur doit prendre le temps de se familiariser avec le comportement et la performance du dispositif en se pratiquant d'abord dans un endroit sûr et sans danger. L'utilisateur doit être à l'aise avec les réponses liées à la désactivation ou à l'accélération/vitesse maximale, avant de s'aventurer avec le dispositif et risquer de s'exposer à des situations potentiellement plus dangereuses.
5. Il est fortement recommandé à l'utilisateur de ne pas utiliser l'assistance en extérieur avant d'avoir appris à la manipuler en toute sécurité.
6. N'utilisez pas le dispositif au-delà des limites énoncées (c'est-à-dire dans une côte, au-delà de la charge maximale de poids).

En cas de problème ou de dysfonctionnement, cessez d'utiliser le dispositif d'assistance et contactez le service client de Sunrise Medical. Toute utilisation contraire aux instructions du présent manuel, aux recommandations du détaillant d'équipement de mobilité ou aux limitations techniques définies par Sunrise Medical ou par le fabricant du fauteuil roulant est considérée être une utilisation incorrecte.

Sunrise Medical décline toute responsabilité en cas de blessures ou de dommages résultant d'une utilisation incorrecte.

REMARQUE : Certaines caractéristiques décrites peuvent ne pas être disponibles sur certains fauteuils ou en conjonction avec d'autres options. Pour toute information, n'hésitez pas à contacter votre détaillant agréé Sunrise Medical.

REMARQUE : Le dispositif d'assistance a été conçu pour s'adapter à une variété de fauteuils roulants manuels. Pour plus d'informations concernant un fauteuil spécifique, veuillez contacter le service client de Sunrise Medical.

⚠ AVERTISSEMENT !

1. Si vous êtes sous l'influence de médicaments susceptibles de nuire à votre capacité de conduite, vous ne devez pas utiliser le dispositif.
2. Une vision adéquate est exigée pour utiliser le dispositif en toute sécurité.
3. Le dispositif n'est pas prévu pour être utilisé par plus d'une personne à la fois.
4. Ne laissez pas les enfants utiliser le dispositif sans supervision.

⚠ ATTENTION !

Il incombe à l'utilisateur du dispositif de respecter les réglementations locales en vigueur relatives à la sécurité.

⚠ DANGER !

1. Le dispositif de traction sert exclusivement au transport d'une seule personne à la fois. Toute autre utilisation n'est pas conforme à l'usage prévu du vélo.
2. Les véhicules à trois roues n'offrant pas la même stabilité que les véhicules à quatre roues, ils risquent de basculer lors de manœuvres brusques ou de vitesse excessive dans les virages.
3. Lorsque vous vous déplacez, freinez ou manœuvrez, maintenez toujours fermement les deux mains sur le guidon. Vous réduirez ainsi le risque d'accident dû à une erreur de direction.

3.2 Champ d'application : Accompagnateurs :

Avant d'assister un utilisateur de fauteuil roulant, lisez attentivement tous les avertissements énoncés dans le présent manuel et suivez les consignes. Soyez avisé qu'après avoir consulté le professionnel de la santé qui suit le patient, vous devrez apprendre les bons gestes et les bonnes positions à adopter pour assister l'utilisateur du fauteuil roulant de la façon la mieux adaptée à vos capacités.

3.3 Champ d'application : Utilisateur

Avant d'utiliser le dispositif, lisez attentivement tous les avertissements énoncés dans le présent manuel et suivez les consignes. Soyez avisé qu'après avoir consulté le professionnel de la santé qui suit le patient, vous devrez apprendre les bons gestes et les bonnes positions à adopter pour assister l'utilisateur du fauteuil roulant de la façon la mieux adaptée à vos capacités.

⚠ AVERTISSEMENT !

L'ajout de l'Empulse F35 arrimé au fauteuil roulant pourrait générer des sensations de conduite différentes. Prenez le temps de vous familiariser avec le dispositif avant de prendre la route avec votre fauteuil roulant. Entraînez-vous et familiarisez-vous avec le comportement et la performance du dispositif avant de l'utiliser régulièrement. N'essayez pas de l'utiliser à l'extérieur tant que vous n'êtes pas capable de l'utiliser en toute sécurité à l'intérieur sans heurter les murs ou tout autre objet.

Si vous faites usage d'une force excessive, vous pourriez endommager votre dispositif, chuter, basculer ou perdre le contrôle, risquant ainsi de vous blesser ou de blesser toute autre personne.

⚠ AVERTISSEMENT !

1. AVANT d'utiliser ce dispositif, le professionnel de la santé qui vous suit doit d'abord vous apprendre à l'utiliser en toute sécurité.
2. Dans un premier temps, avec le dispositif arrimé à votre fauteuil, entraînez-vous à propulser votre fauteuil roulant à basse vitesse et dans des espaces ouverts.
3. Vous devez développer vos propres méthodes sécuritaires d'utilisation, adaptées à vos besoins et à vos capacités physiques.
4. N'essayez JAMAIS d'effectuer seul une nouvelle manœuvre. Consultez votre professionnel de la santé pour obtenir des conseils et diminuer le risque de chute ou de basculement du fauteuil.
5. Apprenez à connaître les endroits où vous comptez utiliser votre dispositif.

⚠ AVERTISSEMENT !

Avant d'utiliser votre dispositif :

1. Vérifiez que le dispositif ne produit aucune vibration inhabituelle. En cas de problème, inspectez-le. Votre détaillant agréé Sunrise Medical peut vous aider à identifier et à régler le ou les problèmes.
2. Vérifiez que la batterie du dispositif soit correctement rechargée.
3. Inspectez visuellement l'état des roues, y compris les roues du fauteuil roulant.
4. Vérifiez régulièrement la profondeur des sculptures de la bande de roulement des pneus.
5. Vérifiez le bon fonctionnement des freins. N'utilisez pas le dispositif de traction si le fonctionnement des freins pas n'est pas optimal.
6. Évitez d'endommager les câbles. Il existe un risque d'entortillement du câble lorsque vous montez ou descendez de l'appareil.
7. Inspectez visuellement la fourche afin de déceler tout signe de détérioration (par ex. fissures, pièces cassées, etc.)
8. Vérifiez que tous les composants, en particulier les boulons, sont bien serrés.
9. Vérifiez que le guidon est bien fixé.
10. Vérifiez l'attelage entre le dispositif de traction et votre fauteuil roulant. La fixation doit être placée directement sur le tube métallique, sans qu'aucun élément ne vienne faire obstacle (par ex. sangle mollet, protecteur de châssis).
11. Inspectez le châssis et les composants de votre fauteuil afin de déceler tout signe de détérioration (par ex. fissures).
12. Réparez ou remplacez toute pièce desserrée, usée, tordue ou endommagée avant d'utiliser le dispositif.
13. Vérifiez le bon fonctionnement des feux et l'état des réflecteurs ; ces derniers doivent rester visibles en permanence pendant le déplacement.
14. Vérifiez que vos pieds ne peuvent pas glisser de la palette du fauteuil. S'il le faut, utilisez un dispositif de retenue prévu à cet effet.
15. Inspectez tous les câbles et raccordements électriques.
16. Vérifiez d'avoir complètement rechargé la batterie.
17. Allumez le dispositif et vérifiez le bon fonctionnement de la lumière.
18. Portez toujours un casque de protection.

⚠ AVERTISSEMENT !

En conduite :

1. Familiarisez-vous avec votre appareil sur un terrain plat avant de négocier des pentes ou des côtes.
2. Maintenez toujours fermement les deux mains sur le guidon pour éviter tout risque d'accident dû à une erreur de direction.
3. Adaptez toujours votre vitesse à vos capacités et aux conditions de circulation et du terrain sur lequel vous vous déplacez.
4. Soyez prudent à l'approche d'escaliers, bordures, brèches ou autres zones dangereuses.
5. Lorsque vous négociez un virage, réduisez votre vitesse au pas et penchez votre corps vers l'intérieur du virage.
6. Lorsque vous êtes à l'arrêt par ex. à un passage piétons, à un feu rouge, en pente/côte, ou au bas d'une rampe, enclenchez toujours le frein.
7. En raison du rayon de braquage accru, les demi-tours peuvent être difficiles, voire impossibles à effectuer, par ex. dans les couloirs ou autres endroits confinés.
8. Utilisez toujours les fixations fournies pour l'installation des accessoires (poids supplémentaires, sacoches)
9. En zones piétonnes, respectez la limitation de vitesse et roulez au pas.
10. Respectez toujours le code de la route lorsque vous roulez sur la route ou les trottoirs.
11. Évitez de rouler sur des surfaces meubles et non revêtues (par ex. gravillons, sable, boue, neige, glace ou flaques d'eau profondes).
12. Évitez les changements de directions abrupts.
13. En descente, évitez de rouler parallèlement à la pente.
14. Évitez de tourner lorsque vous êtes dans une pente.
15. En descente, la traction de la roue motrice est moindre et l'effet de freinage considérablement réduit. Adaptez le style et la vitesse de conduite de manière à pouvoir arrêter le fauteuil à tout moment.
16. Le remorquage est interdit.
17. L'utilisation dans un escalier est interdite.
18. Les obstacles, tels les trottoirs, doivent être abordés de face / angle rectangulaire, à très basse vitesse pour éviter le basculement et le risque de blessures. La hauteur maximale des obstacles est de 2 pouces (51 mm), mais cela dépend de la distance entre les roues avant du fauteuil et le sol,
19. Lors du franchissement d'obstacles, veillez à ce qu'aucun composant du fauteuil ou partie de votre corps ne heurte l'obstacle. Vous pourriez tomber, vous blesser gravement ou endommager le produit.
20. Lorsque vous roulez sur des surfaces humides, le risque de glissement est accru en raison de la perte de traction des pneus. Adaptez votre style de conduite en conséquence.
21. Utilisez toujours le frein principal pour ralentir votre dispositif de traction.
22. Vous pouvez éviter le glissement de la roue motrice pendant le freinage en penchant le haut de votre corps vers l'avant.
23. Évitez de freiner brusquement dans les virages.

⚠ AVERTISSEMENT !

Après chaque utilisation :

1. Après utilisation, mettez immédiatement l'unité hors tension pour éviter tout déplacement involontaire causé par l'activation accidentelle de l'accélérateur.
2. Cela permet également de préserver la charge de la batterie.

⚠ AVERTISSEMENT !

La modification ou l'utilisation non autorisée de pièces ou d'accessoires n'ayant pas été fournis ou approuvés par Sunrise Medical peut endommager votre dispositif. Ceci aurait pour effet d'annuler la garantie de votre appareil en le rendant dangereux d'utilisation.

⚠ AVERTISSEMENT !

REMARQUE - Ce dispositif est composé de pièces et quincaillerie de toute forme et de toute taille. Lorsque vous utilisez votre dispositif ou travaillez à proximité de celui-ci, évitez les coins ou les rebords susceptibles de vous écorcher ou de vous couper.

3.0 USAGE PRÉVU DU DISPOSITIF

⚠ AVERTISSEMENT !

L'ajout du dispositif sur un fauteuil roulant déjà existant peut en modifier le centre de gravité. Le point de chute du fauteuil vers l'avant, vers l'arrière ou de côté dépend de son point d'équilibre et de sa stabilité. La configuration de votre fauteuil, les options que vous avez choisies et les modifications que vous avez apportées sont autant de facteurs qui peuvent avoir un impact sur les risques de chute ou de bascule.

1. Les facteurs suivants ont également un impact sur le centre de gravité de votre fauteuil :
   a. Un changement de la position de votre corps, de votre posture ou de la répartition du poids.
   b. Le fait que vous rouliez sur une rampe d'accès ou une pente.
   c. L'utilisation d'un sac à dos ou autre accessoire et le cumul de poids.
2. Pour réduire le risque d'accident :
   a. Contactez votre détaillant agréé Sunrise Medical AVANT de procéder à un quelconque réglage ou à la moindre modification du fauteuil. Peut-être serez-vous amené à procéder à d'autres modifications pour corriger le centre d'équilibre.
   b. Faites-vous accompagner jusqu'à ce que vous connaissiez bien les points d'équilibre de votre fauteuil et sachiez comment éviter de basculer.
   c. Utilisez les anti-basculants.

Le non-respect de ces avertissements présente un risque élevé de bascule ou de perte de contrôle de votre fauteuil, ce qui pourrait entraîner de graves blessures, pour vous ou toute autre personne.

⚠ AVERTISSEMENT !

REMARQUE - Le dispositif se compose de plusieurs pièces et composants mobiles susceptibles de vous pincer les doigts. Les points critiques présentant des risques de pincement se trouvent entre la fourche et la roue, la colonne d'arrimage, la poignée de freinage, les poignées pliables et le garde-boue et la roue. Soyez vigilant lorsque vous procédez à des réglages, lorsque vous êtes en déplacement et dans toute autre situation au cours de laquelle vous pourriez vous pincer les doigts.

⚠ AVERTISSEMENT !

À chaque fois que vous vous penchez, vous déplacez le point d'équilibre de votre fauteuil. Vous pourriez tomber ou faire basculer votre fauteuil. Respectez scrupuleusement les directives et consignes énoncées par le fabricant de votre fauteuil roulant.

Le non-respect de ces avertissements présente un risque élevé de bascule ou de perte de contrôle de votre fauteuil, ce qui pourrait entraîner de graves blessures, pour vous ou toute autre personne.

3.4 Champ d'application : Environnement de l'utilisateur (FIg. 3.2)

Ce dispositif est prévu pour un usage à l'intérieur et à l'extérieur. Lorsque vous utilisez le dispositif à l'extérieur, roulez exclusivement sur des routes pavées, trottoirs, chaussées et pistes cyclables asphaltées. Ne l'utilisez pas sur des terrains rocailleux, recouverts d'herbe ou accidentés, ni sur une chaussée humide. Cela pourrait entraîner une perte d'adhérence ou de stabilité qui entraînerait l'endommagement de votre dispositif OU un risque de perte de contrôle, et donc de chute ou de bascule. Adaptez la vitesse à l'environnement dans lequel vous êtes.

⚠ AVERTISSEMENT !

1. N'utilisez pas le dispositif sur des chaussées glissantes résultant de la pluie, du verglas ou de la neige !
2. Faites preuve d'une vigilance accrue lorsque vous roulez à vive allure.
3. Réduisez votre vitesse lorsque vous évoluez à l'intérieur, sur le trottoir et en zones piétonnes.
4. Ne tentez pas de surmonter des obstacles trop élevés.

⚠ DANGER !

1. La nuit, à la tombée de la nuit et au lever du jour, allumez toujours vos feux.
2. Roulez lentement et prudemment, en particulier dans les virages.
3. Si le dispositif de traction reste exposé pendant des périodes prolongées au soleil/à des sources de chaleur externes ou au froid, certaines parties peuvent devenir très chaudes >41°C (>106°F) ou très froides <0°C (<32°F).

⚠ ATTENTION !

1. Évitez tout contact entre le dispositif et l'eau de mer ou le sel de déneigement pendant l'utilisation, le transport ou l'entreposage. L'eau de mer et le sel de déneigement sont corrosifs et susceptibles d'endommager le dispositif.
2. Évitez tout contact entre le dispositif et le sable : le sable peut s'introduire dans ses composants mobiles et entraîner leur usure prématurée et généralisée.
3. N'utilisez pas le dispositif lorsque la température n'est pas comprise dans la plage énoncée à la section 12.0 Caractéristiques techniques.
4. N'utilisez pas le dispositif pour pousser ou remorquer des objets.
5. Ne roulez pas dans les flaques d'eau.
6. Vérifiez que la batterie, l'écran et tous les composants internes sont correctement fixés dans la colonne du châssis.
7. N'utilisez jamais votre dispositif sous la douche, dans une baignoire, une piscine ou un sauna.
8. Si votre dispositif a pris l'eau ou si vous l'avez nettoyé, essuyez-le rapidement.

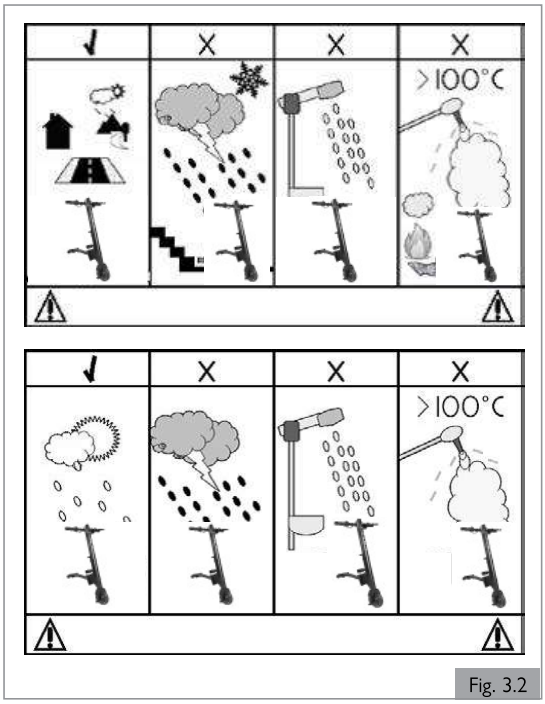

Fig. 3.2

⚠ AVERTISSEMENT !

N'utilisez pas le dispositif si celui-ci s'est trouvé à bord d'un véhicule automobile accidenté. Un arrêt brutal ou une collision peut endommager le dispositif sur le plan structurel. Il peut en résulter un changement structurel du dispositif ou des composants endommagés ou cassés.

Inspectez le dispositif pour déceler tout éventuel signe de fissures, bosses, déformation du métal ou tôle froissée. Si le dispositif a été impliqué dans un accident, ne le réutilisez pas et contactez votre détaillant agréé Sunrise Medical pour le faire inspecter. Suite à un accident ou à une collision, déterminez avec votre détaillant si le dispositif est toujours sécuritaire et en état de fonctionnement. En cas de doute quant à la gravité des dégâts et à l'état du dispositif, Sunrise Medical recommande de le remplacer.

REMARQUE — Tout dispositif ayant fait l'objet d'une collision voit sa garantie annulée.

⚠ ATTENTION !

L'exposition continue ou prolongée aux rayons UV peut endommager votre dispositif. Évitez d'exposer le dispositif aux rayons UV de manière continue ou prolongée, au risque de fragiliser les composants et de décolorer les étiquettes ou de les rendre illisibles.

⚠ AVERTISSEMENT !

Veillez à utiliser ou à entreposer le dispositif conformément aux plages de températures préconisées, pour éviter tout risque de surchauffe du moteur :

1. Température de fonctionnement : -20°C à 60°C (-4°F à 140°F)
2. Températures de stockage:
   - Jusqu'à 1 mois : -10°C à 45°C (14°F à 113°F)
   - Jusqu'à 3 mois : -10°C à 35°C (14°F à 95°F)

Le non-respect de ces avertissements peut endommager le dispositif et entraîner des blessures pour vous ou toute autre personne.

⚠ DANGER !

Les modèles du dispositif de traction dont la vitesse excède les 6 km/h (3,7 mph) ne sont autorisés sur la voie publique que dans certains états et pays. En dehors de ces états et pays, l'utilisation est limitée à l'enceinte de la propriété privée. En l'absence d'approbation et conformément à la réglementation routière, l'utilisation des modèles dont la vitesse excède les 6 km/h (3,7 mph) est interdite sur la voie publique, ainsi que sur les pistes cyclables. Il vous incombe de vous procurer les informations relatives à la réglementation juridique en vigueur dans votre pays et aux obligations liées à l'assurance ou au permis de conduire pour les modèles dont la vitesse excède les 6 km/h (3,7 mph).

Si vous commandez un modèle dont la vitesse excède les 6 km/h (3,7 mph), votre signature atteste que vous avez pris connaissance de ces informations.

4.1 Introduction

Livraison et déballage

Votre nouveau dispositif de traction vous est livré entièrement monté dans un emballage en carton. Pour éviter tout risque d'endommagement durant le transport, les pièces détachables ou les pièces à monter sont emballées séparément dans le carton.

1. Inspectez le carton afin de déceler tout signe d'endommagement externe ayant pu être causé pendant le transport.
2. Retirez l'emballage.
3. Sortez délicatement le dispositif de traction du carton et vérifiez qu'il est en bon état.
4. Inspectez toutes les pièces pour déceler tout signe d'endommagement, éraflures, fissures, traces de coup, déformation ou tout autre défaut.
5. En général, le dispositif de traction est livré avec les éléments de connexion, les attaches d'arrimage et le chargeur.

⚠ ATTENTION !

1. Le dispositif de traction ne doit être utilisé qu'avec le système d'amarrage fourni et les attaches adaptées à votre fauteuil. Le dispositif de traction doit vous être livré prêt à l'emploi par Sunrise Medical ou un détaillant agréé Sunrise Medical.
2. Avant la première utilisation, la batterie doit être complètement chargée.

Installation de l'écran :

L'écran a été spécialement programmé pour votre dispositif de traction et est livré déjà monté.

REMARQUE : En cas d'endommagement ou si des pièces sont manquantes, contactez immédiatement Sunrise Medical.

Entreposage :

Entreposez le dispositif de traction dans un environnement à faible humidité, sur une surface facile à nettoyer et à une température ambiante comprise entre +15°C à + 25°C (+59°F à +77°F)).

4.2 Amarrage initial de l'assistance au fauteuil roulant

Les attaches adaptées à votre fauteuil sont livrées avec le dispositif. Si les attaches commandées sont destinées à un châssis à montants arrondis, des réducteurs pour châssis de 3/4 pouce (19 mm), 7/8 pouce (23 mm), 1 pouce (25,4 mm) ou 1 1/8 pouce (28,6 mm) de diamètre sont inclus. Ces réducteurs doivent être glissés à l'intérieur des attaches avant le montage et le nombre de réducteurs dépendra du diamètre des tubes (l'épaulement des réducteurs doit être aligné avec l'attache et orientée vers le haut).

1. Placez les attaches des deux côtés du châssis du fauteuil. Pour ce faire, choisissez une section droite des tubes du châssis, exempte de courbe et d'angle. (Fig. 4.1)
2. Placez les attaches de sorte qu'elles soient parallèles l'une par rapport à l'autre et à la même hauteur. Serrez les vis hexagonales (B) à l'avant et à l'arrière des attaches plusieurs fois d'un côté, puis de l'autre. (Fig. 4.2)
3. Remarque – Serrez les vis hexagonales au couple de 7 Nm [62 pouces/lb].

REMARQUE : Pour les fauteuils roulants dotés de repose-pieds escamotables et amovibles, les attaches (Fig. 4.1 - A) doivent impérativement être fixées sur le châssis principal du fauteuil roulant (zone C) et en aucun cas sur les repose-pieds amovibles (zone B) (Fig. 4.3)

⚠ DANGER !

L'installation des attaches sur les repose-pieds amovibles aura pour effet d'endommager le fauteuil roulant et peut entraîner des risques de chute et de grave blessure pour l'utilisateur.

⚠ ATTENTION !

1. Vérifiez que l'Empulse F35 est solidement arrimée au fauteuil roulant.
2. Contrôlez le serrage des attaches à intervalles réguliers.

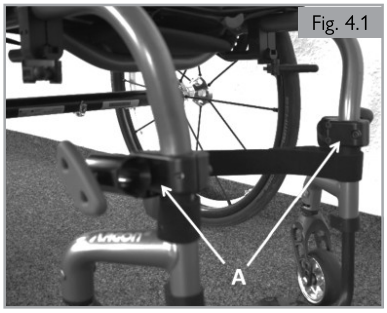

Fig. 4.1

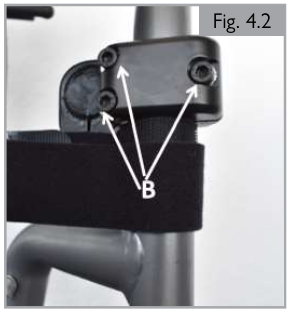

Fig. 4.2

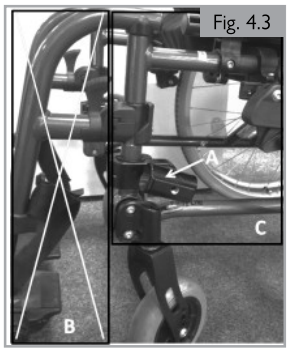

Fig. 4.3

4.3 Installation du dispositif de traction

REMARQUE :

- Le tube doit impérativement présenter une section droite de 1 7/16 pouces (36 mm) minimum pour garantir la bonne fixation de l'attache.
- L'angle optimal de la F35 par rapport au sol est de 80°. Pour une performance optimale, il est recommandé de respecter la hauteur de montage minimale de 9 3/4 pouces (248 mm) (mesurée entre le sol et la bordure supérieure de l'attache) :

Réglage du sous-châssis à la largeur et à l'angle corrects

REMARQUE : Le cas échéant, veillez à ce que les réducteurs adaptés au diamètre du châssis de votre fauteuil roulant soient insérés dans les attaches (voir section 4.1).

1. Insérez les tubes d'arrimage à la hauteur désirée, et alignez avec la petite plaque de support noire (D) (Fig. 4.4)
2. Serrez les vis oreilles une fois que les deux tubes sont alignés (Fig. 4.5).

⚠ DANGER !

Les tubes du sous-châssis doivent obligatoirement être enfoncés à fond dans les attaches et dépasser d'au moins 1/2 pouce (13 mm). Il est impératif de maintenir une distance d'au moins 3/4 pouce (19 mm) entre les extrémités des tubes du sous-châssis et la roue motrice. Si malgré une position de montage correcte, cette distance ne peut être obtenue, il convient de raccourcir les tubes du sous-châssis à l'aide d'un coupe-tube. Contactez le service d'assistance technique Sunrise Medical pour obtenir des informations utiles.

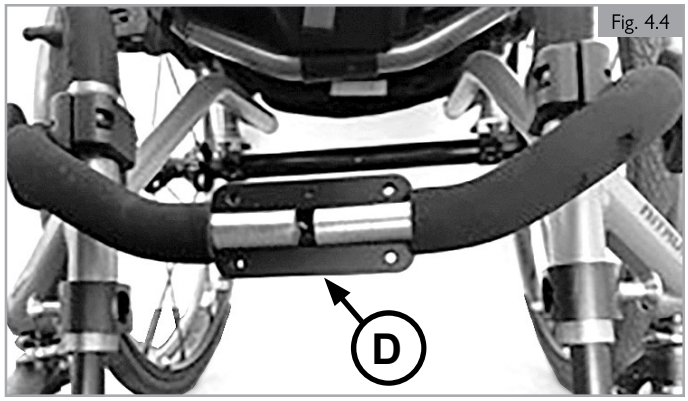

Fig. 4.4

Fig. 4.5

1. Placez les roues avant sur les cales (fournies) afin de garantir un espacement de 1 5/8 pouce (41 mm) entre les roues avant et le sol (Fig. 4.6).
2. Montez la plaque de fixation centrale en veillant à bien la centrer entre les tubes avant. Le poinçon sur la petite plaque de fixation doit être orienté vers le haut (Fig. 4.7). Commencez par serrer légèrement les vis supérieures de sorte à obtenir un espace de 3/32 pouce (2 mm) entre la petite plaque et la plaque principale (Fig. 4.8). Serrez ensuite légèrement les vis inférieures, puis les vis supérieures progressivement jusqu'à ce que les 8 boulons soient serrés (Fig. 4.9).
3. Remarque – Serrez les vis hexagonales au couple de 16 Nm [142 pouces/lb].
4. Pivotez l'attache jusqu'à ce que la plaque du sous-châssis soit inclinée à 80°. (Fig. 4.10)
5. Serrez ensuite la vis hexagonale de l'attache (C) au couple de 15 Nm [133 pouces/lb]. (Fig. 4.11)

⚠ ATTENTION !

Respectez toujours les couples de serrage indiqués.

Fig. 4.6

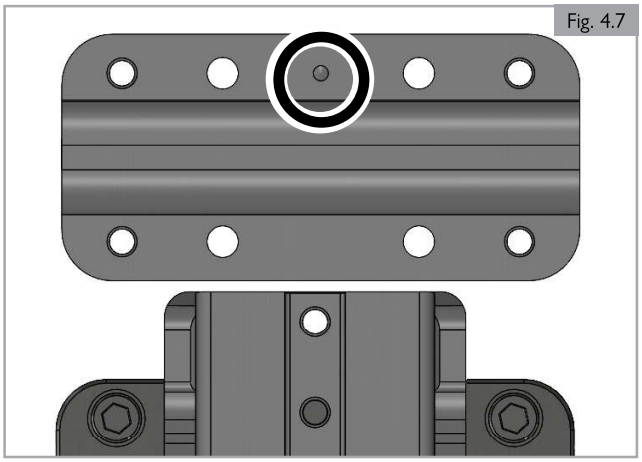
Fig. 4.7

Fig. 4.8

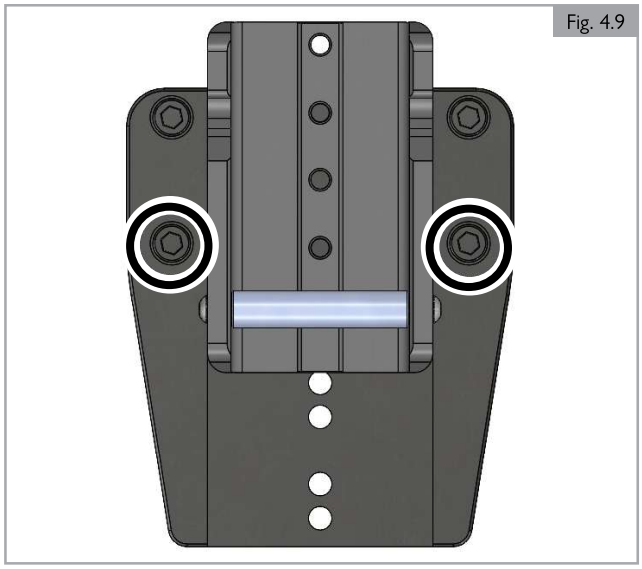
Fig. 4.9

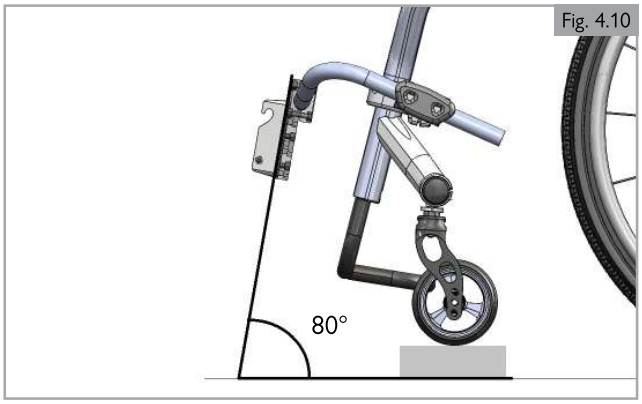

Fig. 4.10

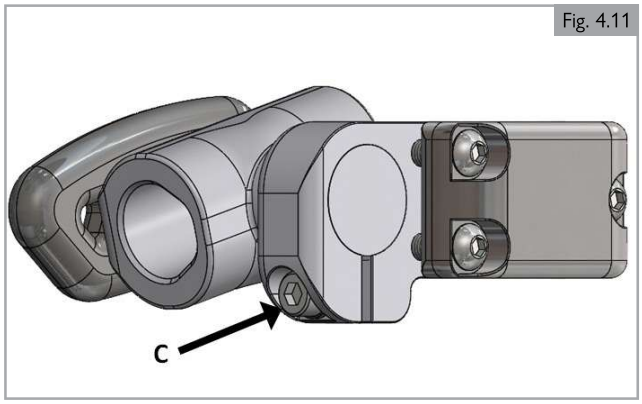

Fig. 4.11

4.0 CONFIGURATION DU DISPOSITIF

6. Arrimez la F35 au fauteuil roulant et mesurez l'angle d'inclinaison de la colonne (l'angle optimal étant de 80°) (Fig. 4.12).
   a. Si l'angle de l'assistance F35 est trop faible, déplacez la plaque d'arrimage vers le haut. Pour cela, desserrez les vis, remontez la plaque, puis resserrez les vis (Fig. 4.13).
   b. Si l'angle de l'assistance F35 est trop élevé, déplacez la plaque d'arrimage vers le bas. Pour cela, desserrez les vis, descendez la plaque, puis resserrez les vis (Fig. 4.14).

REMARQUE : Avec chaque orifice, l'angle d'inclinaison change d'environ 2,5° en plus ou en moins.

7. Il est possible de régler l'angle de la F35 en montant ou en abaissant la plaque d'arrimage (Fig. 4.13 / 4.14).

⚠ DANGER !

1. L'espace entre les pieds de l'utilisateur et la roue motrice doit être d'au moins 2 pouces (51 mm), même en position de braquage maximum.
2. En aucun cas la roue motrice ne doit entrer en contact avec le fauteuil roulant ou avec les pieds de l'utilisateur, au risque d'entraîner de graves blessures.

8. Resserrez les boulons 1 à 4 et 7 à 9 au couple de 16 Nm [142 pouces/lb]. Puis resserrez les boulons 5 et 6 au couple de 7 Nm [62 pouces/lb].

   (Fig. 4.15)

⚠ ATTENTION !

Respectez toujours les couples de serrage indiqués.

⚠ DANGER !

Resserrez les vis au bout de 30 minutes, avant d'utiliser l'assistance F35, puis une nouvelle fois au bout de 24 heures.

⚠ DANGER !

1. L'espace entre les pieds de l'utilisateur et la roue motrice doit être suffisant, même en position de braquage maximum.
2. La roue motrice ne doit jamais entrer en contact avec les pieds de l'utilisateur pendant la conduite. Cela pourrait entraîner de graves blessures.

Fig. 4.12

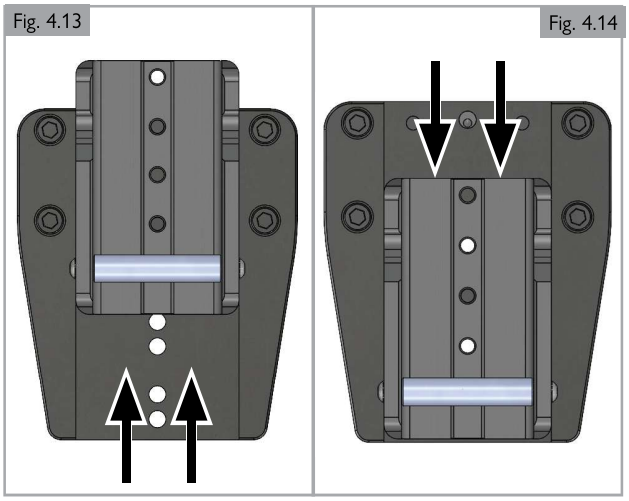
Fig. 4.13 Fig. 4.14

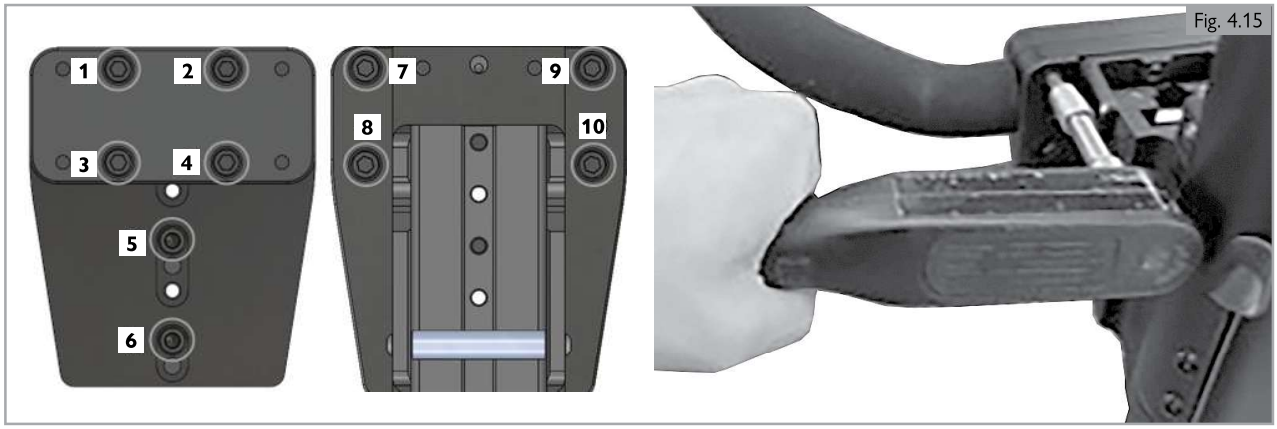

Fig. 4.15

5.0 ARRIMAGE ET DÉCROCHAGE DU DISPOSITIF DE TRACTION PAR L'UTILISATEUR

⚠ DANGER !

1. Pensez à toujours mettre le dispositif hors tension avant de l'accrocher ou de le décrocher.
2. Avant toute utilisation, vérifiez que le fauteuil est correctement accroché au dispositif de traction.
3. Veillez à ne pas vous coincer les doigts et/ou les vêtements dans les organes mobiles. Faites preuve d'une vigilance accrue lorsque vous actionnez le levier de serrage et le boulon de fermeture. (Fig. 5.3)

5.1 Arrimage

1. Mettez le dispositif de traction hors tension via le bouton d'alimentation sur l'écran. (Fig. 5.1)
2. Serrez les freins de stationnement. (Fig. 5.2)
3. Insérez le sous-châssis dans les attaches d'arrimage. (Fig. 5.3)
4. Serrez à la main les vis à clé dans le sens horaire jusqu'à ce que le sous-châssis intermédiaire soit fermement maintenu en place dans les attaches. (Fig. 5.4)

Fig. 5.1

Fig. 5.2

Fig. 5.3

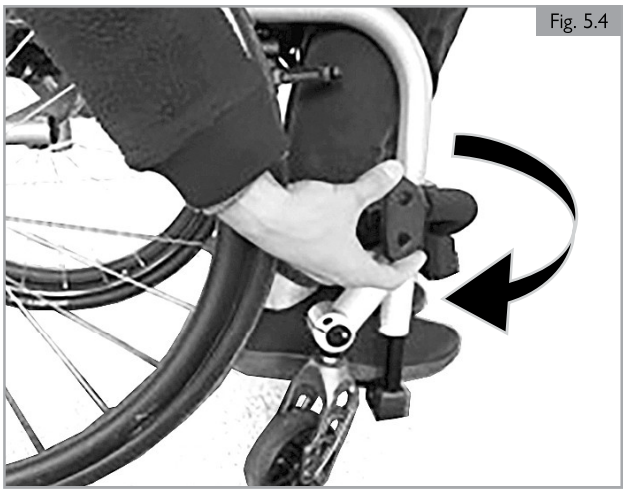
Fig. 5.4

5. Saisissez le dispositif de traction , et insérez les goupilles d'arrimage dans la plaque de fixation centrale. (Fig. 5.5 - Fig. 5.6)
6. Poussez le guidon vers l'avant / le haut jusqu'à enclenchement du boulon de fermeture. (Fig. 5.7)
7. Il ne vous reste plus qu'à relâcher les freins de stationnement du fauteuil roulant pour vous mettre en marche. (Fig. 5.8)

⚠ DANGER !

1. Avant de vous mettre en route, vérifiez que le dispositif de traction est bien amarré et que tous les verrous sont bien fermés.
2. Si le moindre élément d'arrimage ne se ferme pas correctement ou vous donne l'impression de ne pas fermer correctement, contactez votre détaillant agréé Sunrise Medical qui procèdera aux vérifications requises. Ne vous mettez jamais en route si votre équipement présente le moindre risque d'accident et de blessure.
3. La distance entre les roues avant du fauteuil roulant et le sol doit être d'au moins 1 5/8 pouces (41 mm). Toute distance inférieure présente un risque d'accident et de blessure.
4. La procédure d'amarrage et de décrochage doit toujours être réalisée sur une surface plane.
5. Les organes mobiles présentent un risque de pincement des doigts. Faites attention.

REMARQUE : Avant de vous mettre en route, prenez un moment pour effectuer les inspections suivantes :

1. Les deux tubes du sous-châssis intermédiaire sont complets et enfoncés uniformément des deux côtés dans les attaches. Les extrémités des tubes dépassent d'au moins 1/2 pouce (13 mm) les attaches et se terminent à au moins 3/4 pouce (19 mm) la roue motrice.
2. Les vis à clé sont bien fermées des deux côtés et serrent fermement le sous-châssis intermédiaire.
3. Le mécanisme de verrouillage est enclenché et sécurisé.
4. La distance entre les roues avant du fauteuil roulant et le sol est d'au moins 1 5/8 pouces (41 mm).

5.2 Décrochage

Pour décrocher le dispositif de traction, procédez comme suit :

1. Serrez les freins de stationnement.
2. Mettez le dispositif de traction hors tension via le bouton d'alimentation de la batterie.
3. Poussez le guidon délicatement vers l'avant / le haut.
4. Maintenez enfoncé le loquet de déverrouillage d'arrimage sur la colonne.
5. Abaissez lentement le dispositif de traction jusqu'à ce que les roues avant du fauteuil touchent le sol.
6. Posez le dispositif de traction à côté du fauteuil roulant.
7. Desserrez les vis oreilles des deux attaches latérales, puis éloignez le sous-châssis jusqu'à ce que les tubes du sous-châssis soient complètement sortis des attaches.

⚠ DANGER !

1. Veillez à soutenir le dispositif de traction avant d'actionner le loquet de déverrouillage de l'arrimage pour éviter tout risque de blessure en cas de chute brutale et incontrôlée du dispositif de traction.
2. Les organes mobiles présentent un risque de pincement des doigts. Faites attention.
3. La procédure d'amarrage et de décrochage doit toujours être réalisée sur une surface plane.
4. Placez délicatement le dispositif de traction au sol pour éviter de l'endommager.

Fig. 5.5

Fig. 5.6

Fig. 5.7

Fig. 5.8

6.1 Freins

Le dispositif de traction possède deux freins (Fig. 6.1) :

1. Un disque mécanique actionné par une poignée de frein située à gauche sur le guidon (A) ;
2. Un disque électronique actionné par la palette d'activation situé à gauche sur le guidon (B). Le frein électronique fonctionne uniquement lorsque le dispositif de traction est sous tension et prêt à l'emploi.

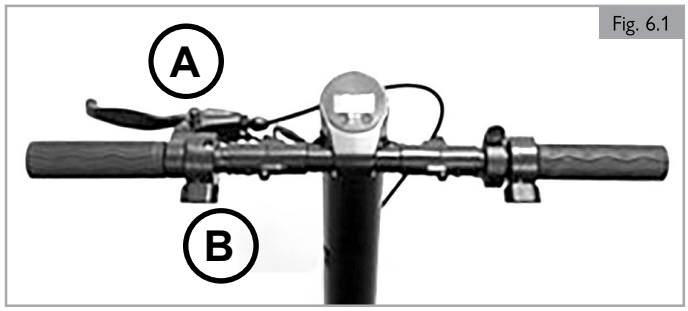

Fig. 6.1

Avant de vous mettre en route, familiarisez-vous avec le fonctionnement, la réactivité et la force de freinage des deux freins

⚠ DANGER !

1. Le frein électronique fonctionne uniquement lorsque le dispositif de traction est sous tension et prêt à l'emploi.
2. La performance de freinage optimale est obtenue avec le frein à disque mécanique.
3. Un freinage brusque et soudain peut propulser le haut de votre corps vers l'avant et vous blesser. Par conséquent, maintenez toujours fermement les deux mains sur les poignées pour vous protéger.
4. La puissance de freinage peut être considérablement diminuée par l'un des facteurs suivants :
   - Les sculptures du pneu sont usées
   - Les pneus sont mouillés et boueux
   - Patins de freinage usés
5. Ne laissez jamais de l'huile et/ou d'autres graisses entrer en contact avec les patins et les disques de freins. Cependant, si cela arrivait, faites changer les patins. Les disques de freins devront être dégraissés à l'aide d'un produit nettoyant professionnel pour freins.
6. Le frein à tambour n'est pas auto-ajustable. Il convient de le régler au fur et à mesure de l'usure du patin de freinage. Contactez votre détaillant agréé Sunrise Medical pour lui confier ce travail.
7. L'état de la surface sur laquelle vous roulez a un impact considérable sur l'efficacité de freinage.
8. N'oubliez pas que les distances d'arrêt sont plus longues lors d'un freinage en pente.
9. Les surfaces mouillées ou boueuses, les terrains ensablés, accidentés ou recouverts de gravillons et les conditions environnementales défavorables peuvent considérablement réduire l'efficacité de freinage. L'utilisation du fauteuil est déconseillée dans ces cas de figure. Si vous n'avez toutefois d'autre choix que d'utiliser votre fauteuil roulant, adaptez votre style de conduite pour éviter tout risque d'accident.
10. Vérifiez toujours le bon fonctionnement des freins avant de vous mettre en route. Les freins doivent faire l'objet d'une vérification régulière par votre détaillant agréé Sunrise Medical et être ajustés si besoin est.
11. Si vous vous arrêtez en côte (dans le sens de la montée), le frein du dispositif de traction risque de ne pas suffire pour retenir le fauteuil, en raison de l'absence de traction sur la roue avant.

6.2 Mise sous et hors tension

Pour mettre votre dispositif de traction sous et hors tension, enfoncez le bouton droit situé sur l'écran d'affichage (pendant 3 secondes).

Pour allumer les feux, maintenez enfoncé le bouton gauche sur l'écran pendant 3 secondes. Pour éteindre les feux, maintenez le bouton gauche enfoncé pendant 3 secondes.

⚠ AVERTISSEMENT !

Mettez toujours le dispositif de traction hors tension avant l'amarrage et le décrochage, pour éviter toute activation accidentelle

6.3 Sélection du sens du déplacement

Pour changer le sens du déplacement, amenez le dispositif de traction à l'arrêt. Enfoncez ensuite le bouton gauche jusqu'à ce que s'affiche à l'écran la lettre "R" (1-2-3-2-1-R) en regard de l'indication de vitesse. Actionnez l'accélérateur pour vous déplacer (Fig. 6.2).

Fig. 6.2

⚠ DANGER !

1. Le sens du déplacement ne peut être modifié que lorsque le dispositif de traction est stationnaire. Le changement de sens du déplacement ne prendra effet qu'après avoir immobilisé le dispositif.
2. Avant de démarrer, vérifiez toujours le sens de déplacement (marche avant ou marche arrière) indiqué à l'écran pour éviter de reculer sans vous y attendre (risque de blessure).
3. Lorsque vous reculez, prêtez attention à votre environnement pour éviter toute collision.
4. La conduite n'est pas la même et le fauteuil réagit différemment selon qu'il se déplace en marche avant ou en marche arrière. Tout mouvement de conduite brusque peut entraîner une chute (risque de blessure grave).

6.4 Contrôle de la vitesse (accélérateur)

- L'accélérateur (Fig. 6.3 - A) vous permet de contrôler la vitesse avec le pouce de la main droite.
- Plus vous appuyez sur l'accélérateur, plus la vitesse augmente. Pour diminuer la vitesse, relâchez la pression.
- Lorsque vous relâchez complètement l'accélérateur, la vitesse diminue et le dispositif de traction ralentira progressivement jusqu'à s'arrêter.

Fig. 6.3

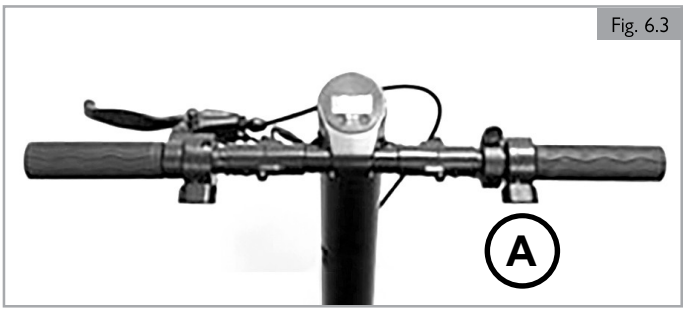

⚠ DANGER !

1. Adaptez toujours votre vitesse à votre environnement pour éviter toute collision (risque de blessure grave).
2. Familiarisez-vous avec le comportement du combiné fauteuil / dispositif de traction dans les virages avant de rouler à une vitesse plus élevée (risque de blessure grave).
3. Avant d'actionner l'accélérateur, vérifiez toujours que le sens du déplacement indiqué à l'écran correspond bien au sens de déplacement désiré.
4. Mettez toujours le dispositif de traction hors tension pendant l'amarrage et le décrochage, et pendant les périodes de non-utilisation afin d'éviter l'activation accidentelle de l'accélérateur.

REMARQUE : La conduite du fauteuil à pleine vitesse sur une période prolongée peut soumettre le moteur et le boîtier de commande à une forte charge thermique. Pour éviter la surchauffe, la puissance du moteur sera limitée jusqu'à ce que ce dernier revienne à une température de service normale.

6.5 Sélection du niveau de conduite

1. Plusieurs niveaux de conduite (1, 2, 3) peuvent être sélectionnés via l'écran d'affichage. Ces niveaux déterminent la vitesse maximale pouvant être atteinte avec chacun d'eux.
2. Vous pouvez sélectionner les niveaux de conduite à l'aide du bouton gauche à l'écran. Le niveau de conduite sélectionné est affiché à l'écran.

REMARQUE : La vitesse maximale et la puissance maximale du moteur peuvent être atteintes uniquement avec le niveau 3 de conduite.

6.6 Régulateur de vitesse

1. Le bouton-poussoir (Fig. 6.4 - B) intégré au boîtier du frein électrique permet de maintenir la vitesse actuelle (régulation de la vitesse) sans avoir à tenir l'accélérateur.
2. Accélérez jusqu'à obtention de la vitesse désirée, maintenez l'accélérateur dans cette position, puis enfoncez le bouton-poussoir (B) du régulateur de vitesse. Le dispositif de traction maintiendra cette vitesse même si vous relâchez l'accélérateur.

Fig. 6.4

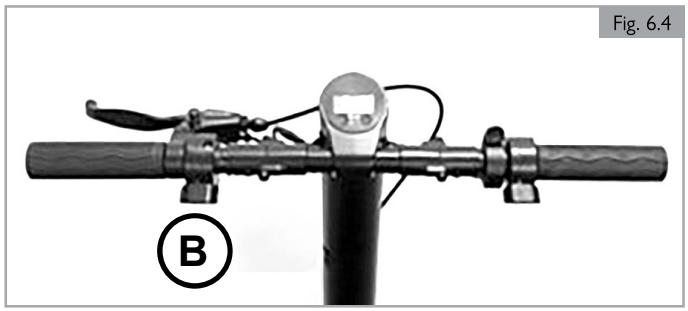

3. Si vous enfoncez à nouveau ce bouton ou actionnez le frein (mécanique et électrique), le régulateur de vitesse se désactive immédiatement.
4. Lorsque le régulateur de vitesse est activé, la poignée d'accélération est désactivée. Pour accélérer avec la poignée, vous devez désactiver le régulateur de vitesse.

⚠ DANGER !

1. Le régulateur de vitesse pourra maintenir la vitesse dans la limite de disponibilité de la puissance du moteur. Si vous montez une côte avec le régulateur de vitesse activé, la vitesse pourra diminuer quelque-peu.
2. Si vous descendez une pente avec le régulateur de vitesse activé, ce dernier essaiera de maintenir la vitesse à l'aide du frein-moteur électrique. Si la pente est trop escarpée et si le frein électronique ne suffit plus, la vitesse augmentera. SI nécessaire, vous devrez actionner le frein mécanique pour contrôler la vitesse.
3. Pour allumer le dispositif de traction, appuyez sur le bouton Marche/Arrêt pendant 2 secondes (voir également la section Mise sous et hors tension). La vitesse est affichée à l'écran principal. Le niveau de conduite (à la mise sous tension, le niveau 1 est automatiquement sélectionné), ainsi que le niveau de charge de la batterie sont également affichés.

⚠ DANGER !

1. Familiarisez-vous avec le fonctionnement du régulateur de vitesse avant de prendre la route. Entraînez-vous à l'activer et à le désactiver à basse vitesse.
2. Même avec le régulateur de vitesse activé, vous devez rester vigilant et attentif, et être prêt à freiner en cas de besoin.
3. Soyez particulièrement attentif à votre vitesse lorsque vous descendez des pentes avec le régulateur de vitesse activé. Si nécessaire, contrôlez la vitesse manuellement à l'aide du frein mécanique (risque de blessure grave).

REMARQUE : Si vous n'utilisez pas le dispositif de traction pendant de longues périodes, nous recommandons de l'allumer toutes les 4 semaines et de faire tourner la roue pendant environ 5 minutes à faible vitesse de manière à appliquer de la graisse sur tous les roulements. Cela évitera ainsi l'apparition de corrosion.

6.7 Fonctions de l'écran d'affichage

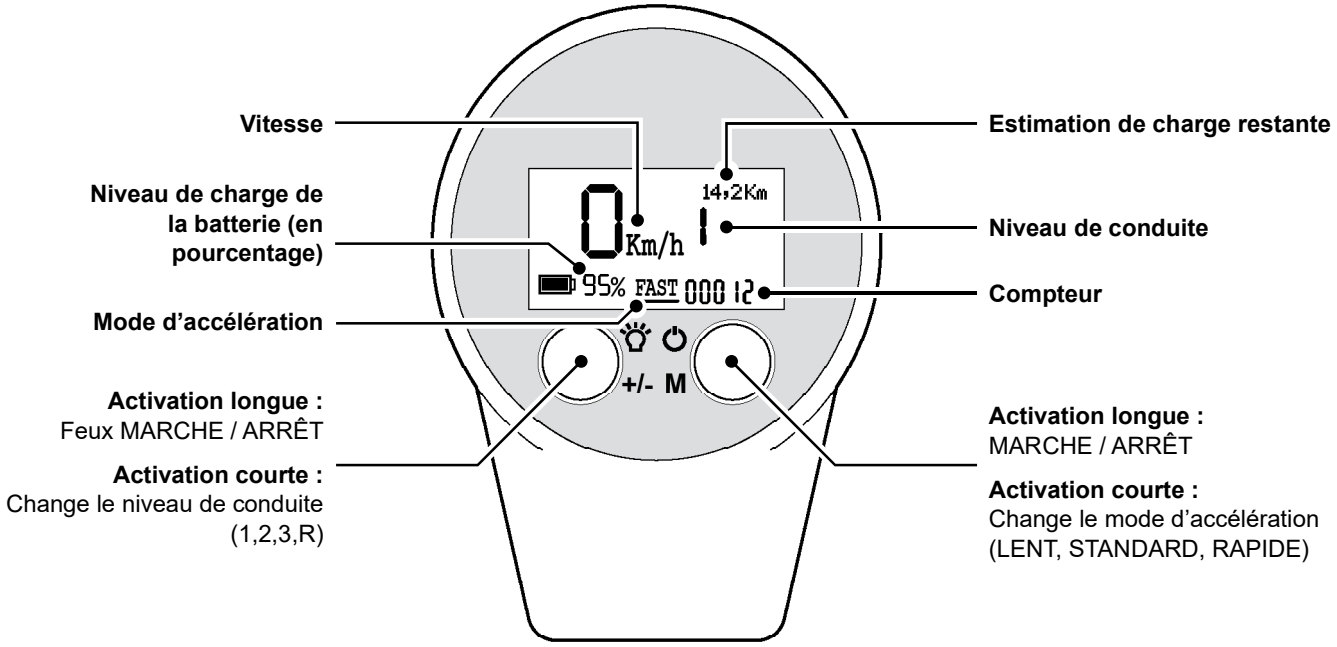

6.7.1 Feux

Pour allumer et éteindre les feux, maintenez le bouton gauche enfoncé pendant 2 secondes. Le symbole correspondant s'affiche dans le coin supérieur droit de l'écran.

6.7.2 Capacité de la batterie :

L'autonomie de la batterie est affichée par incréments de 1 %. Rechargez immédiatement la batterie dès que le symbole de la batterie se met à clignoter.

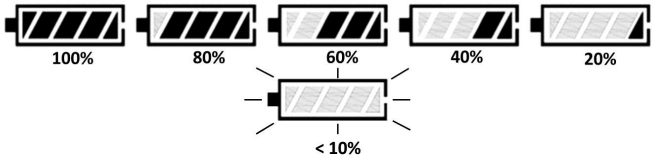

6.7.3 Affichage des codes d'erreur (Fig. 6.5):

En cas de détection d'une anomalie dans le système, le symbole d'avertissement (!) s'affiche en regard du code d'erreur.

15 14,2Km 95% SLOW 888 12	Le code d'erreur est affiché au centre de l'écran.

Les anomalies peuvent parfois apparaître de manière sporadique. À chaque redémarrage du système, le code d'erreur est supprimé. Si l'anomalie réapparaît, notez le code et contactez votre détaillant agréé Sunrise Medical.

⚠ DANGER !

Ne procédez au réglage des paramètres que lorsque le dispositif de traction est stationnaire, jamais durant la conduite.

6.0 FONCTIONNEMENT

Fig. 6.5

Ecran code d'erreur	Description des anomalies	Élément	Remarques
0	Sous-tension, Faible niveau de batterie (protection contre la sous-tension)	Batterie	Poursuivez la charge jusqu'à ce que la batterie soit complètement chargée.
1	Surtension, Charge de la batterie trop élevée	Batterie	Débranchez le chargeur de la batterie et contactez le service d'assistance technique Sunrise Medical.
2	Anomalie du boîtier de commande	Boîtier de commande	Contactez le service d'assistance technique Sunrise Medical.
3	Température du tube MOS trop élevée (température du boîtier de commande trop élevée) (protection contre la surchauffe du boîtier de commande)	Boîtier de commande	Laissez le dispositif reposer pendant 15 minutes. Mettez-le hors tension, puis redémarrez-le pour voir si l'anomalie disparaît. Si l'erreur persiste, contactez le service d'assistance technique Sunrise Medical.
4	Échec de communication avec l'écran et le boîtier de commande	Écran et boîtier de commande	Mettez le dispositif F35 hors tension via le bouton d'alimentation de la batterie. Retirez le fusible, attendez 5 secondes et remettez le fusible. Si le code d'erreur réapparaît, contactez le service d'assistance technique Sunrise Medical.
5	Anomalie Câble	Boîtier de commande et moteur	Mettez le dispositif F35 hors tension via le bouton d'alimentation de la batterie. Retirez le fusible, attendez 5 secondes, remettez le fusible et rallumez le dispositif. Si le code d'erreur réapparaît, contactez le service d'assistance technique Sunrise Medical.
6	Anomalie Accélérateur	Accélérateur	Vérifiez que le câble de connexion du bouton rotatif de l'accélérateur, la fiche ou le levier d'accélérateur n'est pas endommagé. Si nécessaire, remplacez le bouton rotatif. Si l'erreur persiste, contactez le service d'assistance technique Sunrise Medical.
7	Anomalie Frein électronique	Accélérateur	Vérifiez la connexion du frein électronique. Si le câble, la fiche ou le levier du frein électronique est endommagé, remplacez le bouton rotatif. Si l'erreur persiste, contactez le service d'assistance technique Sunrise Medical.
9	Moteur calé (protection contre le calage du moteur)	Boîtier de commande et moteur	Laissez le dispositif reposer pendant 6 minutes. Mettez-le hors tension, puis redémarrez pour voir si l'anomalie disparaît. Si l'erreur persiste, contactez le service d'assistance technique Sunrise Medical.
12	Erreur de communication entre la batterie et le boîtier de commande	Batterie et boîtier de commande	Mettez le dispositif F35 hors tension via le bouton d'alimentation de la batterie. Retirez le fusible, attendez 5 secondes, remettez le fusible et rallumez le dispositif. Si le code d'erreur réapparaît, contactez le service d'assistance technique Sunrise Medical.
13	Anomalie Frein mécanique	Frein mécanique	Inspectez le branchement du fil électrique du frein manuel. Remplacez la poignée si des signes d'endommagement sont visibles ou si l'erreur persiste. Si le code d'erreur réapparaît, contactez le service d'assistance technique Sunrise Medical.
14	Anomalie Frein électronique	Écran/ Accélérateur	Vérifiez que le frein électronique n'est pas actionné ou remplacez le frein électronique pour voir si l'erreur disparaît. Si l'erreur persiste, contactez le service d'assistance technique Sunrise Medical.
15	Anomalie Frein mécanique	Écran/ Frein mécanique	Vérifiez que le frein manuel n'est pas bloqué et inspectez le câble pour vérifier qu'il n'est pas entortillé. Vérifiez que le câble de frein est correctement fixé aux deux extrémités : à la poignée de freinage et à la roue. Remplacez le câble de frein s'il s'avère être endommagé. Remplacez la poignée si des signes d'endommagement sont visibles ou si l'erreur persiste. Si le code d'erreur réapparaît, contactez le service d'assistance technique Sunrise Medical.
EC	Anomalie inconnue		Mettez le dispositif F35 hors tension via le bouton d'alimentation de la batterie. Retirez le fusible, attendez 5 secondes, remettez le fusible et rallumez le dispositif. Si le code d'erreur réapparaît, contactez le service d'assistance technique Sunrise Medical.

6.7.4 Paramètres

1. En appuyant simultanément sur les boutons Gauche et Droite, vous accédez au menu Paramètres afin de procéder à des réglages élémentaires.
2. Pour accéder au menu, enfoncez l'un après l'autre les boutons gauche - droite - gauche - droite à l'écran.

REMARQUE : Si vous modifiez le PIN de mise sous tension, alors le PIN d'accès au menu change également. Si vous avez oublié le PIN, vous trouverez les combinaisons de PIN possibles à la section Vérification par code PIN, ci-dessous.

3. Les boutons gauche et droit vous permettent de vous déplacer vers le haut ou le bas.
4. Si la petite étoile est en regard du sous-menu auquel vous souhaitez accéder, appuyez simultanément sur le boutons gauche et droit pendant 2 secondes pour le sélectionner. L'étoile à gauche se transforme en flèche.
5. Les boutons Gauche et Droite vous permettent de modifier les valeurs.
6. Pour confirmer votre sélection, enfoncez simultanément les boutons Gauche et Droite pendant 2 secondes.
7. Une fois les réglages terminés, enfoncez le bouton pendant 2 secondes pour quitter le menu.

REMARQUE : Ces réglages ne peuvent être effectués que lorsque le dispositif de traction est stationnaire.

1. Changement d'unités

1. KM-MPH Km/h 2. Acceleration 0 3. PIN Check Y	À l'aide des boutons gauche et droit, vous pouvez permuter entre les valeurs impériales (miles - m/h) et métriques (kilomètres - km/h).

2. Accélération :

Il existe trois niveaux d'accélération (0, 1 et 2). Sélectionnez le niveau souhaité à l'aide des boutons gauche et droit (2 = accélération rapide / 0 = faible accélération).

0 Faible accélération 1 Accélération standard 2 Forte accélération	1. KM-MPH Km/h 2. Acceleration 0 3. PIN Check Y

3. Vérification par code PIN :

REMARQUE : Si le mot de passe L – R – L – R ne fonctionne pas, vous pouvez essayer les 16 combinaisons possibles énumérées ci-dessous :

L	L	L	L
L	L	L	R
L	L	R	L
L	L	R	R
L	R	L	L
L	R	L	R
L	R	R	L
L	R	R	R
R	L	L	L
R	L	L	R
R	L	R	L
R	L	R	R
R	R	L	L
R	R	L	R
R	R	R	L
R	R	R	R

4. Affichage de la version du logiciel :

Controller SW: C6517 Display SW: D651516	Si l'indicateur est affiché en regard du code PIN, appuyez encore une fois sur le bouton pour afficher la version du logiciel.

7.0 BATTERIE ET CHARGEUR

7.1 Introduction

La batterie fournie avec le produit ne doit servir qu'à alimenter le dispositif Empulse F35 de Sunrise Medical. Ne branchez aucun autre dispositif ou appareil à la batterie.

Le présent manuel d'utilisation porte uniquement sur la batterie susmentionnée et reflète les informations exactes au moment de l'impression.

Le fabricant se réserve le droit d'apporter des modifications en fonction d'éventuels changements concernant les aspects mécaniques, logiciels et juridiques du produit. Le fabricant considère les cas suivants comme des exemples d'utilisation abusive de la batterie :

- Utilisation de la batterie non conforme aux consignes et aux recommandations énoncées dans le présent manuel.
- Dépassement des limites techniques énoncées dans le présent manuel.
- Altérations techniques apportées à la batterie.
- Modifications logicielles de la batterie.
- Attelages non autorisés ou utilisation non conforme de la batterie.
- Le fabricant décline toute responsabilité au titre des dommages découlant d'une utilisation abusive de la batterie.

7.2 Consignes de sécurité relatives à la batterie et au chargeur

⚠ AVERTISSEMENT !

Lisez et respectez les consignes de sécurités et précautions suivantes avant d'activer la batterie et de la recharger.

⚠ DANGER !

1. Le non-respect de ces consignes de sécurité et précautions peut endommager le produit ou causer un choc électrique, un incendie et/ou de graves blessures.
2. La batterie au lithium-ion renferme des substances chimiques susceptibles de causer des réactions dangereuses si les consignes de sécurité ne sont pas respectées.

⚠ ATTENTION !

Le fabricant décline toute responsabilité en cas de dégâts résultant du non-respect de ces consignes.

Consignes de sécurité et précautions relatives à l'utilisation de la batterie :

⚠ DANGER !

1. Avant la première utilisation, la batterie doit être complètement chargée.
2. La batterie doit être utilisée à une température comprise entre -20 °C (-4°F) et 60 °C (140°F).
3. La batterie ne doit pas être exposée à la chaleur (par ex. radiateur), ni au feu. L'exposition à la chaleur peut entraîner l'explosion de la batterie.
4. Dans le cas (très improbable) où la batterie venait à surchauffer ou à prendre feu, empêchez impérativement tout contact entre la batterie et l'eau ou tout autre liquide. Le seul agent extincteur adapté recommandé par le fabricant est le sable.
5. Dans la mesure du possible, chargez la batterie après chaque utilisation.
6. La batterie ne doit pas être ouverte, ni démontée. L'ouverture abusive ou la destruction volontaire de la batterie peut être dangereuse et présente un risque de graves blessures. De plus, l'ouverture de la batterie aurait pour effet d'annuler la garantie.
7. Ne connectez jamais les bornes de la prise de recharge de la batterie à des objets métalliques et évitez tout contact entre les bornes et des objets métalliques (par exemple des copeaux métalliques).
8. Si la prise de recharge est sale, nettoyez-la à l'aide d'un chiffon sec et propre.
9. Ne plongez jamais la batterie dans l'eau.
10. La durée de vie utile de la batterie dépend, entre autres, du lieu d'entreposage. Par conséquent, n'entreposez jamais la batterie dans un lieu chaud pendant des périodes prolongées. À cet effet, ne placez la batterie dans le coffre d'une voiture garée au soleil qu'à des fins de transport et non pas d'entreposage.
11. La batterie ne doit pas subir de coups ou d'impacts. Si, cependant, c'était le cas, faites inspecter la batterie par le fabricant. Contactez votre détaillant agréé Sunrise Medical. Cessez immédiatement d'utiliser une batterie endommagée.
12. Si la batterie est endommagée ou défectueuse, mettez-la de côté et faites-la inspecter. Contactez votre détaillant agréé Sunrise Medical pour connaître la procédure de renvoi et de réparation. Cessez d'utiliser une batterie endommagée ou défectueuse et ne l'ouvrez pas.
13. Veillez à ce que la batterie reste propre et sèche en permanence.
14. Rechargez la batterie sur une surface résistante à la chaleur et au feu. Ne pas mettre objets facilement inflammables ou inflammables près de la batterie.
15. Toute manipulation incorrecte peut entraîner des risques d'explosion, de surchauffe ou d'incendie.

Consignes de sécurité et précautions relatives à l'entreposage de la batterie :

⚠ AVERTISSEMENT !

1. Protégez immédiatement la batterie après l'avoir débranchée du chargeur. Protégez toujours la batterie contre l'humidité et les corps étranger (par ex. fragments métalliques, clous, résidus ou autres métaux conducteurs).
2. Entreposez la batterie à l'abri des sources d'humidité (eau, pluie, neige, etc.).
3. Avant d'entreposer la batterie, rechargez-la complètement et vérifiez son niveau de charge tous les 3 mois.
4. Entreposez la batterie dans un lieu sec où elle ne risque pas d'être endommagée et dont l'accès est limité aux seules personnes autorisées.
5. Pour lui garantir une durée de vie utile optimale, entreposez la batterie à une température ambiante comprise entre 10°C (50°F) et 25°C (77°F) avec une humidité relative comprise entre 20 % et 75 %.
6. Les conditions d'entreposage des batteries sont indiquées à la section 12 Caractéristiques techniques.
7. Évitez de l'exposer à la lumière directe du soleil.
8. Lorsque la batterie est inutilisée pendant des périodes prolongées, rechargez-la au moins toutes les 12 semaines pour la maintenir en bon état de fonctionnement.

Consignes de sécurité et précautions relatives au processus de recharge :

REMARQUE : En cas d'urgence, il est possible d'utiliser occasionnellement le fauteuil roulant avant la fin complète de la recharge.

⚠ AVERTISSEMENT !

1. Le chargeur de batterie est prévu pour une utilisation en intérieur et ne doit pas être exposé à la pluie ou à toute autre source d'humidité.
2. Chargez toujours la batterie dans un espace d'au moins deux fois son volume, avec une ventilation suffisante et ne présentant aucun risque d'accumulation de gaz inflammables.
3. Ne rechargez pas la batterie en présence de liquides ou de gaz inflammables.
4. Pendant la recharge, placez la batterie à l'abri des sources d'humidité (eau, pluie, neige, etc.).
5. Ne rechargez pas la batterie dans des environnements où l'humidité peut nuire à la batterie.
6. La batterie doit être rechargée à une température comprise entre 0°C (32°F) et 40°C (104°F). Si vous rechargez la batterie en dehors de cette plage de températures, le mécanisme de la batterie désactive automatiquement le processus de recharge.
7. Utilisez exclusivement le chargeur fourni avec la batterie. Contactez votre détaillant agréé Sunrise Medical pour toute information à ce sujet.
8. Les chargeurs de batterie externes embarqués ne doivent pas être transportés à bord du fauteuil roulant.
9. Veillez à ne recharger que les batteries de type et de capacité spécifiés. Reportez-vous à la section 12 Caractéristiques techniques pour connaître le type de batterie préconisé.

⚠ DANGER !

1. L'utilisation d'un chargeur inapproprié peut entraîner le dysfonctionnement de la batterie et réduire sa durée de vie. Cela présente également un risque d'incendie et d'explosion.
2. Une fois la recharge terminée, débranchez toujours le câble du chargeur de la prise murale avant de le débrancher de la batterie.
3. Dès que la batterie est chargée, il est important que la pièce soit bien aérée. La recharge doit par principe toujours être effectuée sous supervision.
4. Les batteries endommagées ne doivent plus être rechargées, ni utilisées.
5. Les chargeurs de batterie endommagés (prise, boîtier, câble) ne doivent plus être utilisés.
6. Le chargeur chauffe pendant son fonctionnement et pourrait vous brûler.

Consignes de sécurité et précautions relatives au transport et à l'expédition de la batterie :

⚠ AVERTISSEMENT !

1. Les batteries renferment des cellules au lithium-ion. Le transport et l'expédition de la batterie sont donc soumis à des réglementations strictes qui doivent être impérativement respectées. À ce titre, une batterie défectueuse ne doit jamais être transportée en avion.
2. Si votre batterie est défectueuse, amenez-la en personne chez votre détaillant agréé Sunrise Medical, car l'expédition des batteries au lithium-ion par la poste ou autres modes de transport est soumise à une réglementation très stricte. Dans tous les cas, nous vous conseillons de contacter votre détaillant agréé Sunrise Medical.
3. La réglementation relative au transport peut être amenée à changer régulièrement, par conséquent, nous vous conseillons vivement de consulter votre voyagiste, compagnie aérienne ou compagnie maritime avant votre départ afin de prendre connaissance des exigences en vigueur. N'emportez jamais à bord d'un avion ou dans vos bagages une batterie défectueuse.

REMARQUE :

- Si votre batterie est installée sur votre dispositif de traction pendant le transport, les règles sont un peu plus souples, conformément à la norme UN3481.
- Avant tout envoi, contactez votre détaillant agréé Sunrise Medical.

Consignes de sécurité et précautions relatives au chargeur :

⚠ AVERTISSEMENT !

1. Avant toute procédure de recharge, lisez toutes les consignes et précautions fournies avec le chargeur, ainsi que les informations ci-dessous.
2. Utilisez exclusivement le chargeur fourni avec la batterie. Contactez votre détaillant agréé Sunrise Medical pour toute information à ce sujet.
3. Une fois la recharge terminée, débranchez le câble du chargeur de la prise murale avant de le débrancher de la batterie.
4. Pendant la recharge, placez le chargeur à l'abri des sources d'humidité (eau, pluie, neige, etc.).
5. Ne rechargez pas la batterie dans des environnements où l'humidité peut nuire au chargeur.
6. Prêtez attention à la condensation. Si le chargeur passe d'un environnement froid à un environnement chaud, de la condensation peut se former. Si tel est le cas, attendez que toute la condensation se soit dissipée avant d'utiliser le chargeur. Cela peut prendre plusieurs heures.
7. Ne déplacez jamais le chargeur en l'attrapant par son câble d'alimentation ou par le câble de recharge.
8. Ne tirez jamais le câble d'alimentation pour débrancher le chargeur de la prise murale.
9. Ne soumettez le câble ou la fiche à aucune contrainte excessive. L'étirement excessif ou le pliage du câble, le pincement du câble entre un mur et une embrasure de fenêtre ou l'écrasement du câble ou de la fiche par un objet lourd peut causer un choc électrique ou un incendie.
10. Disposez le câble d'alimentation et le câble de recharge de manière à ce que personne ne puisse marcher ou trébucher dessus et de sorte que les deux câbles soient protégés contre toute contrainte ou effet dommageable.
11. N'utilisez pas le chargeur si le câble d'alimentation, le câble de recharge ou les fiches branchées aux câbles sont endommagées. Toute pièce endommagée doit être immédiatement remplacée par le détaillant agréé Sunrise Medical.
12. N'utilisez pas et ne démontez pas un chargeur qui aurait reçu un coup, qui serait tombé au sol ou qui serait endommagé de quelque façon que ce soit.
13. Les enfants ne doivent pas utiliser le chargeur.
14. N'essayez jamais de démonter ou de modifier le chargeur.
15. Pendant la recharge, ne recouvrez pas le chargeur et ne placez aucun objet sur sa partie supérieure.
16. Ne faites jamais entrer en contact les bornes de la fiche de recharge et un objet métallique.
17. Vérifiez d'avoir bien inséré la fiche mâle dans la fiche femelle.
18. Ne touchez jamais les fiches avec des mains mouillées.
19. N'utilisez pas la fiche du chargeur et/ou la prise électrique si elles sont souillées ou mouillées. Avant tout branchement, essuyez la fiche à l'aide d'un chiffon sec.

7.3 Réactivation de la batterie

Au bout de 7 jours de non-utilisation du F35, la batterie entre en mode Entreposage pour économiser l'énergie et éviter qu'elle ne se décharge.

Pour réveiller la batterie et la sortir du mode Entreposage, appuyez sur le bouton Marche à gauche sur la colonne, puis rechargez complètement la batterie.

7.4 Charge de la batterie

Chargez complètement la batterie avant sa toute première utilisation. La batterie peut être chargée jusqu'à n'importe quel niveau, cela n'a aucune incidence sur sa durée de vie. Pour lui garantir une
durée de vie optimale, rechargez toujours la batterie à une température comprise entre +10°C et +25°C (+50°F et +77°F).

1. Pour la charger, branchez la batterie au chargeur fourni avec le produit. Écartez le cache de la prise de recharge de la batterie, puis branchez la fiche dans la prise.
2. Branchez maintenant la prise d'alimentation du chargeur au secteur
3. Pendant la recharge, un voyant LED vert sur le chargeur indique que le chargeur est sous tension.
4. Il faut environ 2 heures pour recharger complètement une batterie ayant moins de 20 % de charge restante.

REMARQUE :

- Avant d'insérer la fiche mâle dans la fiche femelle, vérifiez que les deux extrémités sont propres et exemptes de particules métalliques. En présence de particules, essuyez les extrémités à l'aide d'un chiffon propre et sec afin de les éliminer.
- Le dispositif de traction ne peut pas être utilisé pendant la recharge.

⚠ AVERTISSEMENT !

1. Dès que la batterie est complètement chargée, la charge s'interrompt automatiquement. Cela évite la surcharge de la batterie.
2. Ne laissez pas le dispositif F35 sans supervision pendant la recharge.
3. Ne laissez pas le chargeur branché inutilement à la prise murale.
4. Une fois la recharge terminée, débranchez toujours le câble du chargeur de la prise murale avant de le débrancher de la batterie.
5. Avant d'utiliser votre matériel, vérifiez toujours le niveau de charge de la batterie.
6. La batterie doit être entièrement rechargée avant de pouvoir fournir une assistance moteur.
7. La batterie doit être exclusivement rechargée dans un environnement sec et à une température comprise entre 0°C (32°F) et 40°C (104°F).
8. Nous recommandons de charger complètement la batterie avant de l'entreposer pour une période prolongée, par ex. entreposage hivernal, et de la recharger régulièrement (environ tous les 12 semaines).

7.5 Dépannage

1. La batterie ne se recharge pas :
   - Vérifiez le branchement du chargeur à la prise murale.
   - Vérifiez le branchement du chargeur à la batterie.
   - Vérifiez que la batterie est chargée dans un environnement où la température ambiante est comprise dans la fourchette préconisée.

8.0 TRANSPORT ET SÉCURITÉ

8.1 Transport à bord d'une voiture

⚠ DANGER !

Le dispositif de traction n'est pas testé ni approuvé selon la norme ISO 7176-19. Il n'est pas donc permis de transporter l'utilisateur dans le fauteuil roulant avec le dispositif F35 amarré dans une voiture. Lors du transport de l'unité combinée dispositif de traction / fauteuil roulant à bord d'un véhicule, l'utilisateur doit quitter son fauteuil roulant et prendre place sur un siège du véhicule. L'unité combinée fauteuil / dispositif de traction (sans l'utilisateur) doit être solidement amarrée pendant le transport afin d'éviter son déplacement accidentel.

Cette étiquette apposée sur le produit indique que le dispositif de traction n'a pas été testé et homologué selon la norme ISO 7176-19. Il n'est pas donc permis de transporter l'utilisateur dans le fauteuil roulant avec le dispositif F35 amarré dans une voiture.

Le non-respect de cet avertissement peut endommager le dispositif ou le fauteuil roulant et entraîner des blessures graves, voire fatales, pour l'utilisateur ou les occupants du véhicule.

⚠ AVERTISSEMENT !

1. Prenez toujours place dans un siège du véhicule convenablement amarré.
2. Le matériel et ses composants doivent être immobilisés durant le transport pour éviter tout endommagement (par ex. chute) ou tout risque de blessure pour les occupants du véhicule.

⚠ ATTENTION !

1. Lors du chargement, vérifiez que les câbles ne se coincent pas, ne se déforment pas ou ne sont pas endommagés de quelque façon que ce soit.
2. N'utilisez jamais le dispositif de traction si des câbles sont endommagés.

8.2 Guidon pliable pour le transport et l'entreposage :

1. Les poignées du guidon du F35 peuvent se rabattre pour faciliter le transport et l'entreposage. Il suffit d'actionner simultanément les goupilles de déverrouillage (Fig. 8.1 - A) à l'avant et à l'arrière du guidon.
2. Les poignées se verrouillent alors en position pliée (Fig. 8.2). Pour déplier les poignées, actionnez à nouveau les goupilles de déverrouillage.

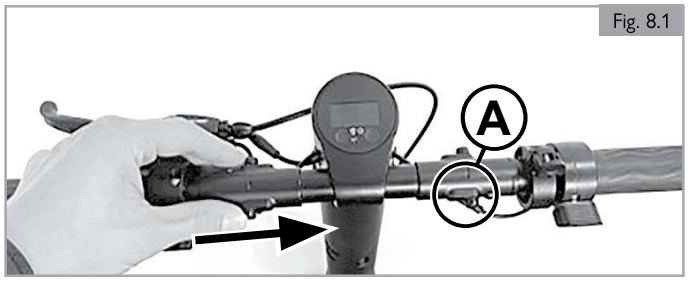

Fig. 8.1

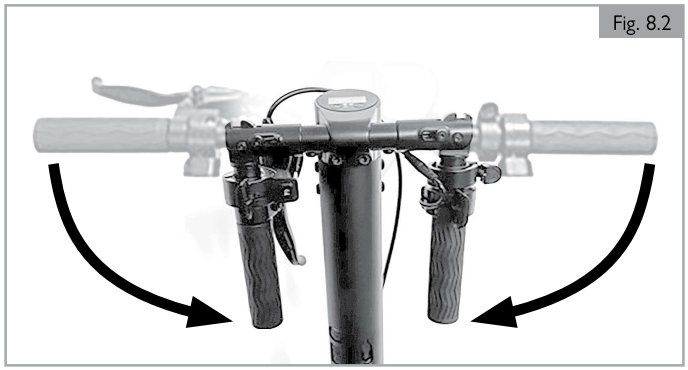

Fig. 8.2

8.3 Sécurité

1. Pour protéger le dispositif de traction contre le vol ou toute utilisation illicite, utilisez un antivol adapté, similaire à ceux destinés aux vélos.
2. Pour une sécurité accrue, pensez à activer la protection par mot de passe dans le menu (voir la section Paramètres, Vérification par code PIN)

8.4 Transport à bord d'un avion

L'expédition ou le transport des batteries lithium-ion à bord d'un avion est soumis à des règles très strictes. Les directives peuvent varier selon les compagnies aériennes. Dans tous les cas, contactez la compagnie aérienne avant le transport ou l'expédition à bord d'un avion d'un dispositif équipé de batteries lithium-ion.

⚠ AVERTISSEMENT !

1. La batterie de l'Empulse F35 contient des cellules lithium-ion. L'expédition et le transport des batteries lithium-ion sont soumis à des directives juridiques précises.
2. Les directives relatives à l'expédition ou au transport des batteries lithium-ion à bord d'un avion peuvent changer. Contactez votre compagnie aérienne ou agent de voyage pour obtenir des informations actualisées sur les directives en vigueur avant de planifier votre voyage ou effectuer un envoi.
3. Les batteries défectueuses ne seront en aucun cas acceptées à bord des avions.
4. Si votre batterie est défectueuse, veuillez contact votre agréé détaillant agréé Sunrise Medical afin de connaître la marche à suivre. Dans ce cas, des conditions spéciales sont appliquées pour le transport des produits dangereux.
5. Quoi qu'il en soit, mettez la batterie hors tension en vue du transport et protégez les contacts situés sous la batterie contre les risques de court-circuit.

8.5 Mise hors tension de la batterie avant transport à bord d'un avion

⚠ AVERTISSEMENT !

Mettez le dispositif hors tension avant de retirer le fusible.

Si vous prévoyez de transporter l'assistance F35 avec sa batterie intégrée à bord d'un avion, ouvrez le cache en caoutchouc (portant la mention FUSE) du compartiment à batterie.

Sortez le fusible de la batterie.

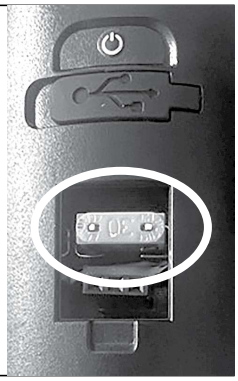

Pour remettre le fusible en place, insérez le fusible et refermez le cache en caoutchouc.

⚠ AVERTISSEMENT !

Au moment de réinsérer le fusible, des étincelles peuvent se produire.

REMARQUE : Pensez à toujours mettre la F35 hors tension lorsque vous ne l'utilisez pas.

La durée de vie du dispositif dépend directement des soins et de l'entretien dont il a fait l'objet.

Pour toute information concernant les paramètres spécifiques, l'entretien ou les réparations, contactez votre détaillant agréé Sunrise Medical. Lorsque vous contactez votre détaillant agréé, ayez toujours en votre possession les informations suivantes : modèle, année de fabrication et numéro d'identification. Ces informations sont indiquées sur la plaque signalétique du dispositif. Vous devrez les communiquer au détaillant agréé Sunrise Medical.

⚠ ATTENTION !

Le dispositif doit faire l'objet d'une révision annuelle (ou semestrielle en cas d'utilisation intensive) effectuée par un détaillant agréé Sunrise Medical. Pour obtenir la liste des détaillants agréés proche de votre domicile, veuillez contacter le service clients Sunrise Medical.

Les coordonnées de votre service après-vente Sunrise Medical le plus proche sont indiquées à l'intérieur de la page couverture avant du présent fascicule.

Les adresses de sites internet sont fournies sur la couverture arrière.

9.1 Montage et réparation des pneus :

Le dispositif Empulse F35 est équipé d'un pneu spécial qui nécessite un outil particulier pour le montage et le démontage. Contactez votre détaillant agréé Sunrise Medical.

⚠ DANGER !

Serrez les écrous de la roue au bon couple (40 Nm [29,5 pieds/lb]) à gauche et à droite de la fourche.

9.2 Entretien régulier

Votre dispositif de traction est soumis à d'importants niveaux de contrainte pendant son fonctionnement, il est donc important de le faire réviser régulièrement pour garantir sa sécurité.

⚠ AVERTISSEMENT !

1. Les fixations desserrées doivent être resserrées selon les consignes d'installation.
2. En présence d'un composant cassé ou desserré, cessez immédiatement l'utilisation de votre produit d'aide à la mobilité et contactez votre détaillant agréé Sunrise Medical pour le faire remplacer.

⚠ AVERTISSEMENT !

1. En cas de doute sur les niveaux de performance de votre dispositif, contactez votre détaillant agréé Sunrise Medical.
2. Après avoir effectué tout entretien ou réparation sur le dispositif, vous devez toujours vérifier son bon fonctionnement avant de l'utiliser.
3. Toutes les fixations doivent être remplacées par des pièces parfaitement identiques, ayant les bonnes longueurs, une résistance à la déchirure et composées du matériau adéquat.
4. Lorsque vous remplacez des écrous auto freinés ou des écrous/goujons à frein-filet, veillez à ce qu'une solution frein-filet adéquate soit appliquée sur la pièce de fixation.
5. Une défaillance ou l'apparition de fissures peut se produire avec l'âge. Inspectez le dispositif régulièrement afin de déceler tout signe d'endommagement susceptible d'apparaître au fil du temps.
6. Ne réutilisez jamais les éléments de fixation.

Contrôles quotidiens

Avant chaque utilisation, procédez aux contrôles de routine quotidiens énoncés à la section 3.3.

Contrôles mensuels

Une fois par mois, procédez aux contrôles mensuels énoncés ci-dessous.

⚠ DANGER !

Effectuez les inspections visuelles et tâches de maintenance décrites ci-dessous régulièrement, au moins une fois par mois, et idéalement avant chaque utilisation :

1. Vérifiez que les vis et fixations sont bien serrées.
2. Vérifiez tous les feux sur le plan fonctionnel et de la sécurité (le cas échéant).
3. Vérification fonctionnelle et de sécurité du système d'amarrage (dispositif de traction et fauteuil) afin de vérifier la sécurité et déceler les signes d'usure des pièces.
4. Inspectez les patins de frein afin de déceler tout signe d'usure et vérifiez le bon fonctionnement des freins. Le patin de frein doit être régulièrement réajusté/entretenu par un détaillant.
5. Vérifiez le bon fonctionnement des freins (faites remplacer les câbles et les patins, si nécessaire)
6. Inspectez visuellement la fourche et le sous-châssis afin de déceler toute éventuelle détérioration (par ex. fissure, corrosion, déformation, etc.)
7. Inspectez visuellement le châssis du fauteuil roulant et les montants du dossier afin de déceler toute éventuelle détérioration (par ex. fissure, déformation, etc.).
8. Vérifiez l'état des pneus (sculpture, fissures, détérioration) et remplacez si nécessaire.
9. Inspectez la tension des rayons, ainsi que la jante et le moyeu des roues (y compris les roues du fauteuil roulant) afin de déceler toute éventuelle détérioration.
10. Inspectez tous les câbles et raccordements électriques.
11. Vérifiez que le raccord de direction et le guidon sont correctement montés.

9.3 Système électrique

En présence de codes d'anomalie ou de dysfonctionnement du système électrique du dispositif de traction :

1. Contactez votre détaillant agréé Sunrise Medical.
2. Mettez le dispositif de traction sous tension et faites-le avancer manuellement sur 39 pouces (1 m). Vérifiez son fonctionnement.
3. Inspectez toutes les prises facilement accessibles afin d'éliminer les éventuelles saletés ou traces d'humidité. Si nécessaire, nettoyez les contacts à l'aide d'un chiffon sec et propre. Vous pouvez utiliser un spray, si nécessaire, mais ne nettoyez jamais les contacts à l'aide d'une huile lubrifiante ou pénétrante.

	Utilisateur / Accompagnateur		Sunrise Medical Détaillant agréé.
Programme d'entretien et d'inspection	**Quotidien***	**Mensuel**	**Annuel**
Contrôles de routine quotidiens énoncés au Section 3.3	☑		
Contrôles de routine mensuels, énoncés à la Section 9.2		☑	
Inspection complète, contrôle de sécurité et révision effectués par un détaillant agréé Sunrise Medical.			☑

*Tous les jours = Avant chaque utilisation du dispositif.

Si des fixations sont desserrées, un détaillant agréé Sunrise Medical les resserrera au couple indiqué ci-dessous, sauf indication contraire dans les manuels d'utilisation ou les fiches techniques (le cas échéant).

- Fixations M6 = 7 Nm [62 pouces/lb]
- Fixations M5 = 5,8 Nm [51 pouces/lb]
- Fixations M4 = 2,2 Nm [19,5 pouces/lb]
- Fixations M3 = 1 Nm [8,9 pouces/lb]
- Fixations M2 = 0,9 Nm [8,0 pouces/lb]

9.0 ENTRETIEN ET NETTOYAGE

9.4 Nettoyage

1. Votre dispositif de traction doit être nettoyé régulièrement, et après les longs trajets. Utilisez pour cela un produit nettoyant ménager ordinaire mélangé à un peu d'eau.
2. Pour nettoyer l'écran d'affichage, la batterie et les composants électroniques, utilisez exclusivement un chiffon légèrement humide (pas mouillé).
3. Vous pouvez nettoyer la roue motrice à l'aide d'une éponge et d'une brosse souple.
4. Les attaches et le système d'arrimage peuvent être nettoyés à l'eau avec une éponge non abrasive ou une brosse souple (nettoyage recommandé après chaque utilisation).
5. Après chaque nettoyage, appliquez une huile pénétrante pour lubrifier les organes mobiles du système d'arrimage.

⚠ ATTENTION !

1. Ne nettoyez jamais votre matériel à l'aide d'un appareil à vapeur ou d'un jet à haute pression.
2. N'utilisez jamais d'agents nettoyants abrasifs, acides ou agressifs.
3. Évitez tout contact de l'eau avec les composants électriques.

⚠ ATTENTION !

Pensez à essuyer tous les composants du dispositif si ce dernier est mouillé ou humide après l'avoir nettoyé ou après l'avoir utilisé dans des conditions humides.

⚠ AVERTISSEMENT !

Il est important de régulièrement nettoyer le dispositif pour éviter les odeurs désagréables ou la prolifération d'agents contaminants.

⚠ ATTENTION !

Veillez à ne pas appliquer une quantité excessive de produit nettoyant ou chimique, au risque d'entraîner l'apparition de corrosion, de signes de détérioration ou de compromettre l'intégrité structurelle du dispositif.

⚠ DANGER !

Si plusieurs personnes utilisent le même dispositif, il est particulièrement important que celui-ci soit nettoyé rigoureusement pour éviter tout risque de contamination croisée.

Mesure d'hygiène en cas de cession du fauteuil

Avant de céder le dispositif à un autre utilisateur, nettoyez-le soigneusement et désinfectez toutes les surfaces susceptibles d'entrer en contact avec le nouvel utilisateur. Utilisez un désinfectant liquide à base d'alcool, similaire à ceux utilisés pour les produits et les instruments médicaux. Suivez bien les consignes du fabricant du désinfectant de votre choix.

⚠ ATTENTION !

1. Ne pas utiliser de dissolvant, d'eau de Javel, d'abrasifs, de détergents synthétiques, de cirage ou d'aérosols.
2. Il est possible d'utiliser des désinfectants en les diluant conformément aux instructions des fabricants.
3. Assurez-vous que les surfaces sont rincées avec de l'eau propre pour être ensuite asséchées.

⚠ AVERTISSEMENT !

1. Lisez toujours les étiquettes des détachants à usage professionnel ou privé.
2. Suivez toujours scrupuleusement les instructions.

9.5 Entreposage

Batterie :

1. Protégez immédiatement la batterie après l'avoir débranchée du chargeur. Protégez toujours la batterie contre l'humidité et les corps étranger (par ex. fragments métalliques, clous, résidus ou autres métaux conducteurs).
2. Évitez de l'entreposer dans des endroits humides afin d'empêcher l'apparition de corrosion sur les bornes de la fiche.
3. Entreposez la batterie à l'abri des sources d'humidité (eau, pluie, neige, etc.).
4. Avant d'entreposer la batterie, rechargez-la complètement et vérifiez son niveau de charge tous les 3 mois.
5. Entreposez la batterie dans un lieu frais et sec où elle ne risque pas d'être endommagée et dont l'accès est limité aux seules personnes autorisées.
6. Pour lui garantir une durée de vie utile optimale, entreposez la batterie à une température ambiante comprise entre 10°C (50°F) et 25°C (77°F) avec une humidité relative comprise entre 20 % et 75 %.
7. Pour un entreposage de courte durée (1 semaine), ne placez pas la batterie dans un environnement où la température peut être supérieure à 50°C (122°F) ou inférieure à -20°C (-4°F).
8. Évitez de l'exposer à la lumière directe du soleil.
9. Lorsque la batterie est inutilisée pendant des périodes prolongées, rechargez-la au moins toutes les 12 semaines pour la maintenir en bon état de fonctionnement.

Dispositif de traction :

1. Entreposez le dispositif de traction dans un endroit sec, à l'abri de la pluie et de la neige.
2. En cas d'entreposage prolongé, recouvrez le dispositif de traction afin de le protéger contre la poussière.
3. N'entreposez pas le dispositif de traction dans des environnements où la température peut être supérieure à 60°C (140°F) ou inférieure à -20°C (-4°F).
4. Si vous n'utilisez pas le dispositif de traction pendant de longues périodes, nous recommandons de l'allumer toutes les 4 semaines et de faire tourner la roue pendant environ 5 minutes à faible vitesse de manière à appliquer de la graisse sur tous les roulements. Cela évitera ainsi l'apparition de corrosion.
5. Après une période d'entreposage prolongée, vérifiez le bon fonctionnement des freins et l'état des pneus avant de prendre la route.

Entreposage à moyen et à long terme

Lorsque vous prévoyez entreposer le dispositif durant des périodes prolongées (soit plus d'une semaine), suivez les instructions suivantes :

1. Rechargez complètement le dispositif.
2. Débranchez le chargeur.
3. Débranchez le fusible de la batterie.

⚠ AVERTISSEMENT !

N'entreposez jamais votre dispositif :

1. À l'extérieur.
2. À la lumière directe, (les composants en plastique peuvent se décolorer).
3. À proximité d'une source de chaleur directe.
4. Dans un environnement humide.
5. Dans un environnement froid

En respectant les consignes ci-dessus, vous éviterez à la batterie de se décharger complètement et prolongerez sa durée de vie.

Lors de la remise en service du dispositif, rebranchez les batteries et chargez complètement l'appareil.

⚠ ATTENTION !

En fin de vie, le dispositif doit être disposé conformément aux lois et règlementations locales en vigueur concernant la mise au rancart et au recyclage.

10.0 DÉPANNAGE

10.1 Dépannage

Si le dispositif ne fonctionne pas normalement, vérifiez ce qui suit :

1. Vérifiez que les batteries sont chargées.
2. Vérifiez que les éléments de fixation sont correctement installés et serrés, et que les roues avant du fauteuil roulant décollent du sol quand le dispositif F35 est arrimé.
3. Vérifiez que le fusible de la batterie est bien en place, surtout particulier après un voyage en avion.
4. Vérifiez que le bouton d'alimentation de la batterie est allumé.
5. Vérifiez que les freins ne sont pas enclenchés.

Si le problème persiste :
Contactez votre détaillant agréé Sunrise Medical.

CETTE GARANTIE N'AFFECTE EN AUCUN CAS VOS DROITS LEGAUX.

La garantie de Sunrise Medical* est détaillée dans les conditions de garantie suivantes :

GARANTIE SUNRISE MEDICAL

1. Sunrise Medical garantit le F35 contre tout vice de matériau et de fabrication pour les 24 mois suivant la livraison, période durant laquelle les pièces défectueuses seront remplacées ou réparées gratuitement. La garantit ne couvre que les vices de matériau et de fabrication et ne s'applique pas si :
   a. L'utilisation faite du dispositif n'est pas conforme aux instructions fournies.
   b. Le dispositif n'est pas entretenu conformément aux consignes fournies dans le manuel d'utilisation.
   c. Le dispositif est cédé à un utilisateur autre que l'acheteur initial.
2. **PENDANT UN (1) AN** - Nous garantissons toutes les pièces et tous les composants du dispositif fabriqués par Sunrise Medical, y compris le moteur et les composants électroniques, contre tout vice de matériau et de fabrication et ce, pour une durée d'un an à compter de la date d'achat de l'achat initial.
3. **PENDANT SIX (6) MOIS** - Nous garantissons les batteries et chargeurs pendant une durée de six mois à compter de la date d'achat de l'achat initial. Les garanties couvrant les batteries sont soumises à des périodes définies par les fabricants. Cependant, la plupart des garanties sont sujettes à une disposition spécifique relative à l'usure. Par conséquent, si l'une de vos batteries venait à être complètement usée au bout de 6 mois, il vous sera impossible d'en obtenir une en faisant jouer la garantie.
4. **RESTRICTIONS**
   a. Aucune réclamation au titre de la garantie ne sera acceptée si la réparation ou le remplacement du dispositif ou d'une pièce découle de ce qui suit :
      i. Usure normale des composants tels que la batterie, les pneus et les patins de frein.
      ii. Tout endommagement résultant de négligence, d'un accident, d'une utilisation inappropriée ou d'une mauvaise installation ou réparation.
      iii. Changement ou modifications apportées sans le consentement écrit de Sunrise Medical.
      iv. Les dommages provenant du dépassement de la limite de poids.
   b. Cette garantie sera nulle si la plaque signalétique d'origine est enlevée ou altérée.
   c. La garantie n'est pas transférable et n'est valide que pour l'acheteur initial du dispositif qui se l'est procuré auprès d'un détaillant agréé Sunrise Medical.
   d. Cette garantie n'est valable qu'aux États-Unis et au Canada. Vérifiez avec votre détaillant agréé Sunrise Medical si les conditions de garantie internationales sont applicables dans votre pays.
5. **NOTRE RESPONSABILITÉ -** Notre responsabilité se limite à la réparation ou au remplacement des pièces couvertes par la garantie. C'est la solution que nous offrons pour pallier certains dommages.
6. **PROCÉDURE POUR LE DÉTAILLANT AGRÉÉ -**
   Obtenir l'accord de Sunrise Medical, pendant la période de validité de la garantie, avant de renvoyer ou de faire réparer les pièces couvertes par la garantie. Contacter le service après-vente pour obtenir un numéro d'autorisation de retour de marchandise (RMA) et l'adresse de retour du produit. Une fois en contact avec le service après-vente, indiquer le numéro de modèle, le numéro de série, la description du service ou de la réparation à effectuer et fournir toute information complémentaire sur le motif de l'intervention à être réalisé sur le dispositif.
7. **AVIS AU CONSOMMATEUR -**
   a. Vous devez vous acquitter des frais de main d'œuvre inhérents à la réparation, au retrait ou à l'installation des pièces, même si elles sont couvertes par la garantie.
   b. Si cela est autorisé par la loi, cette garantie remplace toute autre garantie (écrite ou orale, expresse ou tacite, y compris une garantie de qualité marchande ou aptitude à une fin appropriée).
   c. La présente garantie vous confère un certain nombre de droits légaux. Vous pouvez également bénéficier d'autres droits susceptibles de varier d'un État ou d'une province à l'autre.
8. Cette garantie est soumise à la loi du pays dans lequel le produit a été acheté auprès de Sunrise Medical. Vérifiez auprès de votre fournisseur agréé si les conditions de garantie internationales sont applicables dans votre pays.

* C'est-à-dire l'établissement Sunrise Medical depuis lequel le produit a été acheté.

INFORMATION SUPPLÉMENTAIRES SUR LA GARANTIE POUR L'AUSTRALIE UNIQUEMENT

1. Les produits fournis par Sunrise Medical Pty Ltd en Australie sont garantis par Sunrise Medical. Cette garantie ne peut être exclue en vertu de la loi australienne relative à la protection des consommateurs.
2. Vous êtes en droit de percevoir un produit de rechange ou un remboursement en cas de problème majeur, ainsi qu'un dédommagement en cas de perte ou de dégât raisonnablement prévisible.
3. Vous avez droit à la réparation ou au remplacement des produits si ceux-ci ne sont pas de qualité acceptable et si la panne n'est pas considérée comme grave.
4. Les avantages qui vous sont offerts par cette garantie vous sont octroyés en sus des autres droits et recours découlant de la loi se rapportant aux produits auxquels s'applique cette garantie.

Indiquez ici le numéro de série de votre fauteuil roulant pour future référence :

_____

(L'étiquette du numéro de série est située sur la colonne du châssis, comme illustré.)

12.0 CARACTÉRISTIQUES TECHNIQUES

DONNÉES GÉNÉRALES	
Tension de fonctionnement	36 V
Autonomie*	jusqu'à 15 km (9.3 miles)**
Vitesse maximale	15 km/h (9,3 mph)
Tenue en côte (nominale)	jusqu'à 11 % (6 °)
Normes d'inflammabilité	Tests réalisés conformément aux parties applicables de la norme EN12184
Charge maximale	110 kg (242 lb)
Poids total (avec batterie et sous-châssis)	À partir de 9 kg (19,8 lb) (poids de transport : 7,5 kg (16,5 lb)
Dimensions maximales	920 mm x 584 mm x 610 mm (36,2 pouces x 23 pouces x 24 pouces) (hauteur x largeur x profondeur). Les dimensions totales du combiné fauteuil roulant/dispositif de traction peuvent être supérieures aux dimensions du fauteuil roulant utilisé de 765 mm (30,1 pouces) (en longueur) et 130 mm (5,1 pouces) (en largeur).
Indice de protection	IPX4
DONNÉES RELATIVES AU MOTEUR	
Taille de la roue	6,5 pouces (165 mm)
Tension nominale	36 V
Puissance	250 W (Nominal)
Couple maximal	15 Nm [11 ft-lb]
Bruit produit par le moteur	Max. 65± 5 dbA à 1 m de distance
Garantie	1 an
DONNÉES RELATIVES À LA BATTERIE	
Dimensions	Longueur : 364,5 mm +- 2 mm (14,4 pouces +- ,08 pouces) Diamètre : 53 mm +- 1 mm (2,1 pouces +- ,04 pouces)
Type de batterie	Lithium-ion, 21700
Tension (nominale)	36 V
Capacité (nominale)	4 Ah
Puissance électrique	144 Wh
Courant de décharge	15 A (continu)
Temps de recharge	2 heures (courant de recharge d'environ 2,0 A)
Plage de températures de recharge	0°C à 40°C (32°F à 104°F)
Température de fonctionnement	-20°C à 60°C (-4°F à 140°F)
Températures de stockage	-10°C à 45°C (14°F à 113°F) (Jusqu'à 1 mois)
	-10 °C à 35 °C (14°F à 95°F) (Jusqu'à 3 mois)
Cycles de recharge	1000 (70 % de capacité restante après 350 cycles en utilisation normale)
Garantie	6 mois
Fonctions	Bouton de réactivation pour sortir du mode Entreposage
Port USB	USB A - 1,5 A Max. Courant de charge

CHARGEUR DE BATTERIES	
Type	Chargeur non embarqué
Fiche	NEMA 1-15 Non mise à la terre (Type A)
Batteries compatibles	Compatible uniquement avec des batteries Lithium-Ion. Utilisez uniquement les batteries prévues pour ce produit.
Entrée	100-240 V AC
Tension de sortie	42 V
Courant de charge	2,0 A
Indice de protection	IPX1
BOÎTIER DE COMMANDE	
Tension nominale	36 V
Courant maximum	15 A
AFFICHER	
Affichages	État de charge de la batterie
	Niveau de conduite
	Compteur
	Vitesse actuelle en km/h / mph
	Codes d'erreur
	Estimation de l'autonomie restante
	Mode d'accélération
	Allumage des feux
	Indication Régulateur de vitesse
Fonction	Sélection des niveaux de conduite (1, 2, 3, R), Mode d'accélération, Commutateur Feux On/Off
FUSIBLE	
Type	Mini fusible
Intensité nominale	30 A
Tension nominale	58 VDC

* Remarque : Le champ d'action dépend du terrain et des conditions de conduite. La distance pouvant être parcourue indiquée ici est établie en tenant compte de conditions de déplacement optimales (terrain non accidenté, batterie récemment rechargée, température ambiante de 20 °C (68°F), conduite souple, etc.). Avec des températures plus basses, la distance pouvant être parcourue par le dispositif d'assistance électrique pourrait être moindre que celle indiquée.

** Selon la norme ISO ISO 7176-4

Sunrise Medical S.r.l.
Via Riva, 20 – Montale
29122 Piacenza
Italia
Tel.: +39 0523 573111
www.SunriseMedical.it

Sunrise Medical AG
Erlenauweg 17
CH-3110 Münsingen
Schweiz/Suisse/Svizzera
Tel: +41 (0)31 958 3838
www.SunriseMedical.ch

Sunrise Medical AS
Delitoppen 3
1540 Vestby
Norge
Telefon: +47 66 96 38 00
post@sunrisemedical.no
www.SunriseMedical.no

Sunrise Medical AB
Neongatan 5
431 53 Mölndal
Sweden
Tel.: +46 (0)31 748 37 00
post@sunrisemedical.se
www.SunriseMedical.se

MEDICCO s.r.o.
H – Park, Heršpická 1013/11d,
639 00 Brno
Czech Republic
Tel.: (+420) 547 250 955
Fax: (+420) 547 250 956
www.medicco.cz
info@medicco.cz
Bezplatná linka 800 900 809

Sunrise Medical Aps
Mårkærvej 5-9
2630 Taastrup
Denmark
+45 70 22 43 49
info@sunrisemedical.dk
www.Sunrisemedical.dk

Sunrise Medical Australia
11 Daniel Street
Wetherill Park NSW 2164
Australia
Ph: +61 2 9678 6600
Email: enquiries@sunrisemedical.com.au
www.SunriseMedical.com.au

Sunrise Medical (US) LLC
North American Headquarters
12002 Volunteer Blvd.
Mount Juliet, TN 37122, USA
(800) 333-4000
(800) 300-7502
www.SunriseMedical.com

Sunrise Medical GmbH
Kahlbachring 2-4
D-69254 Malsch
Deutschland
Tel.: +49 (0) 7253/980-0
Fax: +49 (0) 7253/980-222
www.SunriseMedical.de

Sunrise Medical Ltd.
Thorns Road
Brierley Hill
West Midlands
DY5 2LD
England
Phone: 0845 605 66 88
Fax: 0845 605 66 89
www.SunriseMedical.co.uk

Sunrise Medical S.L.
Polígono Bakiola, 41
48498 Arrankudiaga – Vizcaya
España
Tel.: +34 (0) 902142434
Fax: +34 (0) 946481575
www.SunriseMedical.es

Sunrise Medical Poland
Sp. z o.o.
ul. Elektronowa 6,
94-103 Łódź
Polska
Telefon: + 48 42 275 83 38
Fax: + 48 42 209 35 23
E-mail: pl@sunrisemedical.de
www.Sunrise-Medical.pl

Sunrise Medical B.V.
Defensiedok 20
3433 NE Nieuwegein
The Netherlands
T: +31 (0)30 – 60 82 100
F: +31 (0)30 – 60 55 880
E: info@sunrisemedical.nl
www.SunriseMedical.nl

Sunrise Medical HCM B.V.
Vossenbeemd 104
5705 CL Helmond
The Netherlands
T: +31 (0)492 593 888
E: customerservice@sunrisemedical.nl
www.SunriseMedical.nl
www.SunriseMedical.eu (International)

Sunrise Medical S.A.S
ZAC de la Vrillonnerie
17 Rue Mickaël Faraday
37170 Chambray-Lès-Tours
Tel : + 33 (0) 2 47 55 44 00
Email: info@sunrisemedical.fr
www.sunrisemedical.fr

Sunrise Medical Canada Inc.
1000 Creditstone Rd., Unit #2
Concord, ON, L4K 4P8
Canada
Phone: 1-800-263-3390
Fax: 1-800-561-5834
www.SunriseMedical.ca

SUNRISE MEDICAL®

©2025 Sunrise Medical (US) LLC
P/N 259900 Rev. A